Башкортостан Республикаһы Бэлэбэй районының муниципаль районының Дон ауыл советы ауыл биләмәһе хакимиэте		Администрация сельского поселения Донской сельсовет муниципального района Белебеевский район Республики Башкортостан

КАРАР	№ 80	ПОСТАНОВЛЕНИЕ
23 декабрь 2021 й.	д. Пахарь	23 декабря 2021 г.

Об утверждении Административного регламента предоставления муниципальной услуги «Выдача специальных разрешений на движение по автомобильным дорогам транспортных средств, осуществляющих перевозки тяжеловесных и (или) крупногабаритных грузов по маршрутам, проходящим полностью или частично по дорогам местного значения в границах муниципального образования» в сельском поселении Донской сельсовет муниципального района Белебеевский район Республики Башкортостан

В соответствии с Федеральным законом от 27 июля 2010 года № 210-ФЗ «Об организации предоставления государственных и муниципальных услуг» (далее – Федеральный закон № 210-ФЗ), постановлением Правительства Республики Башкортостан от 2 апреля 2016 года № 153 «Об утверждении типового (рекомендованного) перечня муниципальных услуг, оказываемых органами местного самоуправления в Республике Башкортостан» Администрация сельского поселения Донской сельсовет муниципального образования Белебеевский район Республики Башкортостан **п о с т а н о в л я е т:**

1.Утвердить Административный регламент по предоставлению муниципальной услуги «Выдача специальных разрешений на движение по автомобильным дорогам транспортных средств, осуществляющих перевозки тяжеловесных и (или) крупногабаритных грузов по маршрутам, проходящим полностью или частично по дорогам местного значения в границах муниципального образования» в сельском поселении Донской сельсовет муниципального образования Белебеевский район Республики Башкортостан.

2. Признать утратившими силу постановления Администрации сельского поселения Донской сельсовет муниципального района Белебеевский район Республики Башкортостан № 20 от 22.03.2019 года.

3. Настоящее Постановление обнародовать на информационном стенде администрации сельского поселения Донской сельсовет и разместить на официальном сайте сельского поселения Донской сельсовет муниципального района Белебеевский район Республики Башкортостан в сети Интернет.

4. Настоящее Постановление вступает в силу на следующий день, после дня его официального опубликования.

5. Контроль за исполнением настоящего Постановления оставляю за собой.

Глава сельского поселения И.И.Султанов

Утвержден постановлением главы
сельского поселения Донской
сельсовет муниципального района
Белебеевский район Республики
Башкортостан
от 23 декабря 2021года № 80

Административный регламент предоставления муниципальной услуги «Выдача специальных разрешений на движение по автомобильным дорогам транспортных средств, осуществляющих перевозки тяжеловесных и (или) крупногабаритных грузов по маршрутам, проходящим полностью или частично по дорогам местного значения в границах муниципального образования» в сельском поселении Донской сельсовет муниципального района Белебеевский район Республики Башкортостан

I. Общие положения

Предмет регулирования Административного регламента

1.1. Административный регламент предоставления муниципальной услуги «Выдача специальных разрешений на движение по автомобильным дорогам транспортных средств, осуществляющих перевозки тяжеловесных и (или) крупногабаритных грузов по маршрутам, проходящим полностью или частично по дорогам местного значения в границах муниципального образования» (далее – муниципальная услуга) разработан в целях повышения качества и доступности предоставления муниципальной услуги, определяет стандарт, сроки и последовательность действий (административных процедур) при осуществлении полномочий выдача специальных разрешений на движение по автомобильным дорогам транспортных средств, осуществляющих перевозки тяжеловесных и (или) крупногабаритных грузов по маршрутам, проходящим полностью или частично по дорогам местного значения в границах муниципального образования, за исключением движения самоходных транспортных средств с вооружением, военной техники, транспортных средств Вооруженных Сил Российской Федерации, осуществляющих перевозки вооружения, военной техники и военного имущества.

Круг заявителей

1.2. Заявителями являются:

- владельцы тяжеловесных и (или) крупногабаритных транспортных средств.

1.3. Интересы заявителей, указанных в пункте 1.2 настоящего Административного регламента, могут представлять лица, обладающие соответствующими полномочиями (далее – заявитель).

1.4. Уполномоченными представителями юридических лиц признаются их руководители, действующие на основании учредительных документов, а также лица, уполномоченные на предоставление интересов в Администрации муниципального образования (далее – Администрация) или Республиканском

государственном автономном учреждении Многофункциональном центре предоставления государственных и муниципальных услуг (далее – РГАУ МФЦ или Многофункциональный центр) соответствующей доверенностью.

Требования к порядку информирования о предоставлении муниципальной услуги

Требования к порядку информирования о предоставлении муниципальной услуги:

1.5. Информирование о порядке предоставления муниципальной услуги осуществляется:

– непосредственно при личном приеме заявителя в Администрации (Уполномоченном органе) или Многофункциональном центре;

–по телефону в Администрации или Многофункциональном центре;

– письменно, в том числе посредством электронной почты, факсимильной связи;

– посредством размещения в открытой и доступной форме информации:

– на региональном портале государственных и муниципальных услуг (функций) Республики Башкортостан (далее – РПГУ) (www.gosuslugi.bashkortostan.ru);

– на официальном сайте РГАУ МФЦ в сети Интернет (https://mfcrb.ru/) и информационных стендах РГАУ МФЦ;

– на официальном сайте Администрации https://www.seldonsk.ru (далее — официальный сайт);

- посредством размещения информации на информационных стендах Администрации или Многофункционального центра.

1.6. Информирование осуществляется по вопросам, касающимся: способов подачи заявления о предоставлении муниципальной услуги; адреса уполномоченного органа, Многофункциональных центров, обращение в которые необходимо для предоставления муниципальной услуги;

справочной информации о работе уполномоченного органа, пунктов выдачи специальных разрешений;

документов, необходимых для предоставления муниципальной услуги;

порядка и сроков предоставления муниципальной услуги;

порядка получения сведений о ходе рассмотрения заявления о предоставлении муниципальной услуги и о результатах предоставления муниципальной услуги;

по вопросам предоставления услуг, которые являются необходимыми и обязательными для предоставления муниципальной услуги;

порядка досудебного (внесудебного) обжалования действий (бездействия) должностных лиц, и принимаемых ими решений при предоставлении муниципальной услуги.

Получение информации по вопросам предоставления муниципальной услуги и услуг, которые являются необходимыми и обязательными для предоставления муниципальной услуги, осуществляется бесплатно.

1.7. При устном обращении Заявителя (лично или по телефону) работники уполномоченного органа, Многофункционального центра, осуществляющий консультирование, подробно и в вежливой (корректной)

форме информирует обратившихся по интересующим вопросам.

Ответ на телефонный звонок должен начинаться с информации о наименовании органа (организации), в который позвонил Заявитель, фамилии, имени, отчества (последнее – при наличии) и должности специалиста, принявшего телефонный звонок.

Если специалист не может самостоятельно дать ответ, телефонный звонок должен быть переадресован (переведен) на другое должностное лицо или же обратившемуся лицу должен быть сообщен телефонный номер, по которому можно будет получить необходимую информацию.

Если подготовка ответа требует продолжительного времени, он предлагает Заявителю один из следующих вариантов дальнейших действий:

изложить обращение в письменной форме;

назначить другое время для консультаций.

Работники уполномоченного органа муниципального образования не вправе осуществлять информирование, выходящее за рамки стандартных процедур и условий предоставления муниципальной услуги, и влияющее прямо или косвенно на принимаемое решение.

Продолжительность информирования по телефону не должна превышать 10 минут.

Информирование осуществляется в соответствии с графиком приема граждан.

1.8. По письменному обращению работник уполномоченного органа, ответственный за предоставление муниципальной услуги, подробно в письменной форме разъясняет гражданину сведения по вопросам, указанным в пункте 1.6 Административного регламента в порядке, установленном Федеральным законом от 2 мая 2006 года № 59-ФЗ «О порядке рассмотрения обращений граждан Российской Федерации» (далее – Федеральный закон № 59-ФЗ).

1.9. На РПГУ размещается следующая информация:

- наименование (в том числе краткое) муниципальной услуги;
- наименование органа (организации), предоставляющего муниципальную услугу;
- наименования органов власти и организаций, участвующих предоставлении муниципальной услуги;
- перечень нормативных правовых актов, непосредственно регулирующих предоставление муниципальной услуги, с указанием их реквизитов и источников официального опубликования (в том числе наименование и текст административного регламента с указанием реквизитов утвердившего его нормативного правового акта и источников официального опубликования либо наименование и текст проекта административного регламента);
- способы предоставления муниципальной услуги;
- описание результата предоставления муниципальной услуги;
- категория заявителей, которым предоставляется муниципальная услуга;
- срок предоставления муниципальной услуги (в том числе с учетом необходимости обращения в иные органы власти и организации, участвующие

в предоставлении услуги), и срок выдачи (направления) документов, являющихся результатом предоставления муниципальной услуги;

- срок, в течение которого заявление о предоставлении муниципальной услуги должно быть зарегистрировано;

- максимальный срок ожидания в очереди при подаче заявления о предоставлении муниципальной услуги лично;

- основания для приостановления предоставления либо отказа в предоставлении муниципальной услуги (если возможность этого предусмотрена законодательством);

- документы, подлежащие обязательному представлению заявителем для получения муниципальной услуги, способы получения этих документов заявителем и порядок их представления с указанием услуг, в результате предоставления которых могут быть получены такие документы;

- документы, необходимые для предоставления муниципальной услуги и находящиеся в распоряжении республиканских органов исполнительной власти, органов местного самоуправления Республики Башкортостан и организаций, участвующих в предоставлении услуги, которые заявитель вправе представить для получения услуги по собственной инициативе, способы получения этих документов заявителем и порядок их представления с указанием услуг, в результате предоставления которых могут быть получены такие документы;

- формы заявлений о предоставлении муниципальной услуги и иных документов, заполнение которых заявителем необходимо для обращения за получением муниципальной услуги в электронной форме;

- сведения о возмездности (безвозмездности) предоставления муниципальной услуги, правовых основаниях и размерах платы, взимаемой с заявителя (если услуга предоставляется на возмездной основе), методике расчета платы за предоставление муниципальной услуги с указанием нормативного правового акта, которым эта методика утверждена;

-показатели доступности и качества муниципальной услуги;

-информация о внутриведомственных и межведомственных административных процедурах, подлежащих выполнению Администрацией (Уполномоченным органом), в том числе информация о промежуточных и окончательных сроках таких административных процедур;

- сведения о допустимости (возможности) и порядке досудебного (внесудебного) обжалования решений и действий (бездействия) уполномоченного органа, предоставляющего муниципальную услугу.

На РПГУ размещаются сведения, предусмотренные Положением о государственной информационной системе «Реестр государственных и муниципальных услуг (функций) Республики Башкортостан», утвержденным постановлением Правительства Республики Башкортостан от 3 марта 2014 года № 84 (с последующими изменениями), предоставляется заявителю бесплатно.

Доступ к информации о сроках и порядке предоставления муниципальной услуги осуществляется без выполнения заявителем каких-либо требований, в том числе без использования программного обеспечения, установка которого на технические средства заявителя требует заключения лицензионного или иного соглашения с правообладателем программного

обеспечения, предусматривающего взимание платы, регистрацию или авторизацию заявителя или предоставление им персональных данных.

1.10. На официальном сайте уполномоченного органа наряду со сведениями, указанными в пункте 1.8 Административного регламента, размещаются:

- порядок и способы подачи заявления о предоставлении муниципальной услуги;

- порядок и способы предварительной записи на подачу заявления о предоставлении муниципальной услуги;

- информация по вопросам предоставления услуг, которые являются необходимыми и обязательными для предоставления муниципальной услуги;

- порядок получения сведений о ходе рассмотрения заявления о предоставлении муниципальной услуги и о результатах предоставления муниципальной услуги.

1.11. На информационных стендах Администрации (Уполномоченного органа) подлежит размещению информация:

- о месте нахождения и графике работы государственных и муниципальных органов и организаций, обращение в которые необходимо для получения муниципальной услуги, а также Многофункциональных центров;

- справочные телефоны государственных и муниципальных органов, предоставляющих муниципальную услугу, участвующих в предоставлении муниципальной услуги;

- адреса официального сайта, а также электронной почты и (или) формы обратной связи Администрации;

- время ожидания в очереди на прием документов и получение результата предоставления муниципальной услуги в соответствии с требованиями Административного регламента;

- сроки предоставления муниципальной услуги;

- образцы заполнения заявления и приложений к заявлениям;

- исчерпывающий перечень документов, необходимых для предоставления муниципальной услуги;

- исчерпывающий перечень оснований для отказа в приеме документов, необходимых для предоставления муниципальной услуги;

- исчерпывающий перечень оснований для приостановления или отказа в предоставлении муниципальной услуги;

- порядок и способы подачи заявления о предоставлении муниципальной услуги;

- размеры государственной пошлины за предоставление муниципальной услуги. Банковские реквизиты для уплаты государственной пошлины (при необходимости);

- порядок и способы получения разъяснений по порядку предоставления муниципальной услуги;

- порядок получения сведений о ходе рассмотрения заявления о предоставлении муниципальной услуги и о результатах предоставления муниципальной услуги;

- порядок записи на личный прием к должностным лицам;

- порядок досудебного (внесудебного) обжалования решений, действий

(бездействия) должностных лиц, ответственных за предоставление муниципальной услуги.

1.12. В залах ожидания уполномоченного органа размещаются нормативные правовые акты, регулирующие порядок предоставления муниципальной услуги, в том числе Административный регламент, которые по требованию заявителя предоставляются ему для ознакомления.

1.13. Размещение информации о порядке предоставления муниципальной услуги на информационных стендах в помещении Многофункционального центра осуществляется в соответствии с соглашением, заключенным между Многофункциональным центром и Администрацией с учетом требований к информированию, установленных Административным регламентом.

1.14. Информация о ходе рассмотрения заявления о предоставлении муниципальной услуги и о результатах предоставления муниципальной услуги может быть получена заявителем (его представителем) в «Личном кабинете» на РПГУ, а также в соответствующем структурном подразделении уполномоченного органа при обращении заявителя лично, по телефону, посредством электронной почты.

Порядок, форма, место размещения и способы получения справочной информации

1.15. Справочная информация об уполномоченном органе, структурных подразделениях, предоставляющих муниципальную услугу, размещена на:

информационных стендах Администрации ;

официальном сайте Муниципального образования в информационно-телекоммуникационной сети Интернет https://www.seldonsk.ru (далее – официальный сайт);

в муниципальной информационной системе «Реестр государственных и муниципальных услуг (функций) Республики Башкортостан» и на РПГУ.

Справочной является информация:

о месте нахождения и графике работы Администрации (Уполномоченного органа), предоставляющего муниципальную услугу, государственных и муниципальных органов и организаций, обращение в которые необходимо для получения муниципальной услуги, а также Многофункциональных центров;

справочные телефоны Администрации, предоставляющих муниципальную услугу, организаций, участвующих в предоставлении муниципальной услуги;

адреса электронной почты и (или) формы обратной связи Администрации (Уполномоченного органа), предоставляющего муниципальную услугу.

II. Стандарт предоставления муниципальной услуги

Наименование муниципальной услуги

2.1. **«Выдача специальных разрешений на движение по автомобильным дорогам транспортных средств, осуществляющих перевозки тяжеловесных и (или) крупногабаритных грузов по маршрутам, проходящим полностью или частично по дорогам местного значения в границах муниципального образования»**

Наименование органа местного самоуправления (организации), предоставляющего (щей) муниципальную услугу

2.2. Муниципальная услуга предоставляется Администрацией сельского поселения Донской сельсовет муниципального района Белебеевский район Республики Башкортостан.

В предоставлении муниципальной услуги принимает (ют) участие территориальное (ые) подразделение (ия) РГАУ МФЦ при наличии соответствующего Соглашения о взаимодействии.

2.3. При предоставлении муниципальной услуги Администрация (Уполномоченный орган) взаимодействует с:

1) Управлением Государственной инспекции безопасности дорожного движения Министерства внутренних дел России по Республике Башкортостан в муниципальном районе (далее – отдел ГИБДД МВД по РБ);

2) владельцами частных автомобильных дорог, по которым проходит маршрут транспортного средства, осуществляющего перевозки заявленного груза;

3) балансодержателями искусственных сооружений и коммуникаций, находящихся в границах заявленного маршрута;

4) владельцами инфраструктуры железнодорожного транспорта, в ведении которых находятся железнодорожные переезды, по которым проходит маршрут транспортного средства, осуществляющего перевозку заявленного груза.

2.4. При предоставлении муниципальной услуги уполномоченному органу запрещается требовать от заявителя осуществления действий, в том числе согласований, необходимых для получения муниципальной услуги и связанных с обращением в иные государственные органы и организации, за исключением получения услуг, включенных в перечень услуг, которые являются необходимыми и обязательными для предоставления муниципальных услуг.

Описание результата предоставления муниципальной услуги

2.5. Результатами предоставления муниципальной услуги являются:

- выдача специального разрешения на движение по автомобильным дорогам тяжеловесного и (или) крупногабаритного транспортного средства (далее – специальное разрешение), на бумажном носителе (специальном бланке), изготовленном типографским способом в соответствии с требованиями, установленными Приказом Министерства транспорта

Российской Федерации от 5 июня 2019 года № 167 «Об утверждении порядка выдачи специального разрешения на движение по автомобильным дорогам тяжеловесного и (или) крупногабаритного транспортного средства;

- выдача специального разрешения по установленному постоянному маршруту, в том числе в электронной форме в случае, если нагрузка на ось тяжеловесного транспортного средства превышает допустимую нагрузку на ось транспортного средства более чем на два процента, но не более чем на десять процентов;

- мотивированный отказ в выдаче специального разрешения:

- на бумажном носителе – официальном бланке уполномоченного органа в форме извещения об отказе;

- в форме электронного документа через личный кабинет заявителя на РПГУ.

Срок предоставления муниципальной услуги, в том числе с учетом необходимости обращения в организации, участвующие в предоставлении муниципальной услуги, срок приостановления предоставления муниципальной услуги в случае, если возможность приостановления предусмотрена законодательством, срок выдачи (направления) документов, являющихся результатом предоставления муниципальной услуги

2.6. Срок выдачи специального разрешения либо направления уведомления о мотивированном отказе (извещение об отказе) в выдаче специального разрешения в случае, если требуется согласование только владельцев автомобильных дорог, и при наличии соответствующих согласований исчисляется с даты поступления заявления в Администрацию, и не должен превышать 11 рабочих дней, в случае необходимости согласования маршрута транспортного средства с отделом ГИББД МВД по РБ в муниципальном районе – в течение 15 рабочих дней.

Датой поступления заявления при личном обращении заявителя в Администрацию считается день подачи заявления с приложением предусмотренных подпунктом 2.8.2 Административного регламента надлежащим образом оформленных документов.

Датой поступления заявления в форме электронного документа с использованием РПГУ считается день направления заявителю электронного сообщения о приеме заявления в соответствии с требованиями пункта 2.8 Административного регламента.

Датой поступления заявления при обращении заявителя в Многофункциональный центр считается день передачи Многофункциональным центром в Администрацию (Уполномоченный орган) заявления с приложением предусмотренных подпунктом 2.8.2 Административного регламента надлежащим образом оформленных документов в форме электронного документа и (или) электронных образцов документов.

Датой поступления заявления при его направлении посредством

факсимильной связи или почтовым отправлением считается день регистрации заявления в Администрации.

Заявление о пропуске тяжеловесных и (или) крупногабаритных транспортных средств, направляемых для ликвидации последствий чрезвычайных ситуаций, а также специализированных транспортных средств телеканалов, радиоканалов и иных вещателей (передвижных телевизионных станций, состоящих из основного и вспомогательного транспортного средства, груз которых составляет оборудование, необходимое для проведения съемок, и мобильных энергетических комплексов, направляемых на проведение съемок и трансляций), рассматривается Администрацией в течение одного рабочего дня с даты его поступления.

По письменному обращению заявителя в течение одного рабочего дня до выдачи специального разрешения в случае, если не требуется согласование маршрута транспортного средства с отделом ГИБДД МВД по РБ, допускается замена указанного в заявлении на получение специального разрешения транспортного средства на аналогичное по своим техническим характеристикам, весовым и габаритным параметрам при условии предоставления подтверждающих документов (копия паспорта транспортного средства или свидетельства о регистрации).

В случае, если нагрузка на ось тяжеловесного транспортного средства превышает допустимую нагрузку на ось транспортного средства более чем на два процента, но не более чем на десять процентов, специальное разрешение на движение такого транспортного средства по установленному постоянному маршруту, в том числе в электронной форме, выдается в упрощенном порядке. Администрация, в упрощенном порядке, доводит до заявителя размер платы в счет возмещения вреда, причиняемого тяжеловесным транспортным средством, в течение одного рабочего дня со дня регистрации заявления о выдаче указанного специального разрешения.

Специальное разрешение должно быть выдано в срок не более одного рабочего дня со дня подтверждения внесения платы в счет возмещения вреда, причиняемого тяжеловесным и (или) крупногабаритным транспортным средством, а также получения согласования с отделом ГИБДД МВД по РБ.

В случае выдачи специального разрешения Администрацией (Уполномоченным органом) в соответствии с абзацем восьмым настоящего пункта, документы, предусмотренные подпунктом 4 пункта 2.8.2 настоящего Административного регламента, а также подтверждающие оплату платежей за возмещение вреда, причиняемого автомобильным дорогам тяжеловесным транспортным средством, представляются заявителем в течение пяти рабочих дней со дня выдачи специального разрешения.

В случае если срок выданного специального разрешения на движение крупногабаритной сельскохозяйственной техники (комбайн, трактор) не истек, при этом соответствующим транспортным средством совершено предельное количество поездок, указанное в специальном разрешении, владелец транспортного средства вправе подать повторное заявление на движение данной крупногабаритной сельскохозяйственной техники (комбайн, трактор) своим ходом в период с марта по сентябрь в пределах одного муниципального образования. По такому заявлению специальное разрешение выдается в

течение четырех рабочих дней со дня его регистрации на одну или несколько поездок (не более тридцати) на срок, не превышающий срок действия ранее выданного специального разрешения.

Срок проведения оценки технического состояния автомобильных дорог и (или) их участков не должен превышать 30 рабочих дней.

Сроки и условия проведения укрепления автомобильных дорог и (или) принятия специальных мер по обустройству автомобильных дорог или их участков определяются в зависимости от объема выполняемых работ владельцами автомобильных дорог и пересекающих автомобильную дорогу сооружений и инженерных коммуникаций.

Заявитель возмещает расходы на укрепление автомобильных дорог или принятие специальных мер по обустройству автомобильных дорог или их участков юридическим лицам и индивидуальным предпринимателям, принимающим такие меры в соответствии с частью 14 статьи 31 Федерального закона от 08.11.2007 № 257-ФЗ «Об автомобильных дорогах и о дорожной деятельности в Российской Федерации и о внесении в отдельные законодательные акты Российской Федерации» (далее – Федеральный закон №257-ФЗ).

Приостановление предоставления муниципальной услуги не предусмотрено законодательством.

Нормативные правовые акты, регулирующие предоставление муниципальной услуги

2.7. Перечень нормативных правовых актов, регулирующих предоставление муниципальной услуги (с указанием их реквизитов и источников официального опубликования), размещен на официальном сайте Администрации, в государственной информационной системе «Реестр государственных и муниципальных услуг (функций) Республики Башкортостан» и на РПГУ.

Исчерпывающий перечень документов, необходимых в соответствии с нормативными правовыми актами для предоставления муниципальной услуги и услуг, которые являются необходимыми и обязательными для предоставления муниципальной услуги, подлежащих представлению заявителем, способы их получения заявителем, в том числе в электронной форме, порядок их представления

2.8. Исчерпывающий перечень документов, необходимых в соответствии с нормативными правовыми актами для предоставления муниципальной услуги, подлежащих представлению заявителем:

2.8.1. заявление на получение специального разрешения на движение по автомобильным дорогам тяжеловесного и (или) крупногабаритного транспортного средства по форме, утвержденной приказом Минтранса России от 5 июня 2019 года № 167, поданное в адрес уполномоченного органа муниципального образования следующими способами:

1) в форме документа на бумажном носителе – посредством личного обращения в Администрацию, через структурное подразделение Многофункционального центра (далее – личное обращение);

2) посредством почтового отправления с объявленной ценностью при его пересылке, описью вложения и уведомлением о вручении (далее – почтовое отправление);

3) путем заполнения формы запроса через «Личный кабинет» РПГУ (далее – отправление в электронной форме);

4) посредством факсимильной связи с последующим предоставлением оригинала заявления и документов, необходимых для предоставления муниципальной услуги.

В заявлении указываются:

наименование Администрации;

наименование и организационно-правовая форма – идентификационный номер налогоплательщика (далее – ИНН) и основной государственный регистрационный номер (далее – ОГРН или ОГРНИП) – для юридических лиц и индивидуальных предпринимателей;

адрес местонахождения юридического лица, фамилия, имя, отчество (при наличии) руководителя, телефон;

фамилия, имя, отчество (при наличии), адрес места жительства, данные документа, удостоверяющего личность, – для физических лиц и индивидуальных предпринимателей (с указанием статуса индивидуального предпринимателя);

банковские реквизиты (наименование банка, расчетный счет, корреспондентский счет, банковский индивидуальный код);

исходящий номер (при необходимости) и дата заявления;

наименование, адрес и телефон владельца транспортного средства;

маршрут движения (пункт отправления – пункт назначения с указанием их адресов в населенных пунктах, если маршрут проходит по улично- дорожной сети населенных пунктов, без указания промежуточных пунктов); вид перевозки (межрегиональная, местная), срок перевозки, количество поездок;

характеристика груза (при наличии груза) (полное наименование, марка, модель, габариты, масса, делимость, длина свеса (при наличии);

сведения о транспортном средстве (автопоезде) (марка и модель транспортного средства (тягача, прицепа (полуприцепа)), государственный регистрационный номер транспортного средства (тягача, прицепа (полуприцепа)), параметры транспортного средства (автопоезда) масса транспортного средства (автопоезда) без груза/с грузом, масса тягача, прицепа (полуприцепа), расстояние между осями, нагрузки на оси, габариты транспортного средства (автопоезда) (длина, ширина, высота), минимальный радиус поворота с грузом, необходимость автомобиля сопровождения (прикрытия), предполагаемая максимальная скорость движения транспортного средства (автопоезда) с учетом конструктивных особенностей транспортного средства и конкретных дорожных условий на маршруте движения.

В случае движения крупногабаритной сельскохозяйственной техники (комбайн, трактор) своим ходом в период с марта по сентябрь в пределах одного муниципального образования в заявлении указывается пункт

отправления и пункт назначения с указанием подъездов к местам проведения сельскохозяйственных работ.

Заявление оформляется на русском языке машинописным текстом (наименования груза, марок и моделей транспортных средств, их государственных регистрационных номеров допускается оформлять буквами латинского алфавита).

2.8.2. К заявлению прилагаются:

1) копия документов каждого транспортного средства (паспорт транспортного средства или свидетельство о регистрации транспортного средства, паспорт самоходной машины), с использованием которого планируется поездка;

2) схема тяжеловесного и (или) крупногабаритного транспортного средства (автопоезда) с изображением размещения груза (при наличии груза). На схеме изображается транспортное средство, планируемое к участию в перевозке, его габариты с грузом (при наличии груза), количество осей и колес на нем, взаимное расположение осей и колес, распределение нагрузки по осям и в случае неравномерного распределения нагрузки по длине оси – распределение на отдельные колеса, а также при наличии груза – габариты груза, расположение груза на транспортном средстве, погрузочная высота, свес (при наличии) (изображается вид в профиль, сзади), способы, места крепления груза;

3) сведения о технических требованиях к перевозке заявленного груза в транспортном положении (в случае перевозки груза) – сведения изготовителя, производителя груза, эксплуатационные документы, содержащие информацию о весогабаритных параметрах груза;

4) копия платежного документа, подтверждающего уплату государственной пошлины за выдачу специального разрешения (при наличии информации об уплате государственной пошлины, содержащейся в Государственной информационной системе о государственных и муниципальных платежах, копия платежного документа не требуется);

5) копия ранее выданного специального разрешения, срок действия которого на момент подачи заявления не истек, – в случае повторной подачи заявления на движение крупногабаритной сельскохозяйственной техники (комбайн, трактор) своим ходом в период с марта по сентябрь в пределах одного муниципального образования при наличии действующего специального разрешения на данное транспортное средство.

В случае подачи заявления представителем владельца транспортного средства к заявлению также прилагается документ, подтверждающий полномочия представителя владельца транспортного средства.

2.8.3. Заявление, схема транспортного средства (автопоезда), а также копии документов, указанных в подпункте 1 пункта 2.8.2 настоящего Административного регламента, должны быть подписаны заявителем (для физических лиц и индивидуальных предпринимателей) или руководителем (иным уполномоченным лицом) и заверены печатью (при наличии) (для юридических лиц).

2.8.4. В случае личного обращения в Администрацию, многофункциональный центр заявитель (представитель) предъявляет документ,

удостоверяющий его личность, предусмотренный законодательством Российской Федерации.

В случае обращения посредством РПГУ сведения из документа, удостоверяющего личность заявителя (представителя), проверяются при подтверждении учетной записи в Единой системе идентификации и аутентификации (далее — ЕСИА).

2.8.5. Документы, указанные в пункте 2.8.2 настоящего Административного регламента предоставляются в копиях с предъявлением их оригиналов. При предъявлении только оригиналов документов должностное лицо Администрации, работник многофункционального центра, ответственные за прием и регистрацию документов, снимают их копии, заверяют надлежащим образом и возвращают оригиналы документов заявителю.

Заявление и копии документов, представляемые посредством почтового отправления, должны направляться с объявленной ценностью при пересылке, описью вложения и уведомлением о вручении. Направление заявления и документов (копий документов) по почте осуществляется способом, позволяющим подтвердить факт и дату отправления. Обязанность подтверждения факта отправки заявления и документов (копий документов) лежит на заявителе.

В случае направления заявления посредством факсимильной связи документы представляются в копиях.

Оригиналы заявления и документов, копии которых направлены почтовым отправлением, факсимильной связью предъявляются заявителем в Администрацию в момент выдачи специального разрешения. В случае несоответствия оригиналов документов копиям, представленным почтовым отправлением, факсимильной связью, выдача результата не осуществляется; принятое решение подлежит отмене.

При обращении посредством РПГУ заявителем представляются документы, указанные в пункте 2.8.2 настоящего административного регламента, в электронных образах.

Заявление и приложенные к нему документы не должны содержать подчисток, приписок, зачеркнутых слов и иных неоговоренных исправлений, тексты в них должны быть написаны разборчиво, без сокращений.

Исчерпывающий перечень документов, необходимых в соответствии с нормативными правовыми актами для предоставления муниципальной услуги, которые находятся в распоряжении государственных органов, органов местного самоуправления и иных организаций и которые заявитель вправе представить, а также способы их получения заявителями, в том числе в электронной форме, порядок их представления

2.9. Заявитель вправе по собственной инициативе представить сведения (копию платежного документа) об оплате государственной пошлины за выдачу специального разрешения.

Для подтверждения статуса юридического лица, индивидуального предпринимателя может быть предоставлена выписка соответственно из

Единого государственного реестра юридических лиц или Единого государственного реестра индивидуальных предпринимателей.

Непредставление заявителем указанных документов не является основанием для отказа в предоставлении муниципальной услуги.

Указание на запрет требовать от заявителя

2.10. При предоставлении муниципальной услуги запрещается требовать от заявителя:

2.10.1. представления документов и информации или осуществления действий, представление или осуществление которых не предусмотрено нормативными правовыми актами, регулирующими отношения, возникающие в связи с предоставлением муниципальной услуги;

2.10.2. представления документов и информации, которые в соответствии с нормативными правовыми актами Российской Федерации и Республики Башкортостан, муниципальными правовыми актами находятся в распоряжении органов, предоставляющих муниципальную услугу, государственных органов, органов местного самоуправления и (или) подведомственных государственным органам и органам местного самоуправления организаций, участвующих в предоставлении муниципальных услуг, за исключением документов, указанных в части 6 статьи 7 Федерального закона от 27 июля 2010 года № 210-ФЗ «Об организации предоставления государственных и муниципальных услуг» (далее – Федеральный закон № 210-ФЗ);

2.10.3. представления документов и информации, отсутствие и (или) недостоверность которых не указывались при первоначальном отказе в приеме документов, необходимых для предоставления муниципальной услуги, либо в предоставлении муниципальной услуги, за исключением следующих случаев:

изменение требований нормативных правовых актов, касающихся предоставления муниципальной услуги, после первоначальной подачи заявления о предоставлении муниципальной услуги;

наличие ошибок в заявлении о предоставлении муниципальной услуги и документах, поданных заявителем после первоначального отказа в приеме документов, необходимых для предоставления муниципальной услуги, либо в предоставлении муниципальной услуги и не включенных в представленный ранее комплект документов;

истечение срока действия документов или изменение информации после первоначального отказа в приеме документов, необходимых для предоставления муниципальной услуги, либо в предоставлении муниципальной услуги;

выявление документально подтвержденного факта (признаков) ошибочного или противоправного действия (бездействия) должностного лица уполномоченного органа муниципального образования, работника многофункционального центра, работника организации, предусмотренной частью 1.1 статьи 16 Федерального закона № 210-ФЗ, при первоначальном отказе в приеме документов, необходимых для предоставления муниципальной услуги, либо в предоставлении муниципальной услуги, о чем в письменном виде за подписью руководителя уполномоченного органа

муниципального образования, руководителя многофункционального центра при первоначальном отказе в приеме документов, необходимых для предоставления муниципальной услуги, либо руководителя организации, предусмотренной частью 1.1 статьи 16 Федерального закона № 210-ФЗ, уведомляется заявитель, а также приносятся извинения за доставленные неудобства.

2.12. При предоставлении муниципальной услуги в электронной форме с использованием РПГУ запрещено:

отказывать в приеме запроса и иных документов, необходимых для предоставления муниципальной услуги, в случае если запрос и документы, необходимые для предоставления муниципальной услуги, поданы в соответствии с информацией о сроках и порядке предоставления муниципальной услуги, опубликованной на РПГУ;

отказывать в предоставлении муниципальной услуги в случае, если запрос и документы, необходимые для предоставления муниципальной услуги, поданы в соответствии с информацией о сроках и порядке предоставления муниципальной услуги, опубликованной на РПГУ;

требовать от заявителя совершения иных действий, кроме прохождения идентификации и аутентификации в соответствии с нормативными правовыми актами Российской Федерации, указания цели приема, а также предоставления сведений, необходимых для расчета длительности временного интервала, который необходимо забронировать для приема;

требовать от Заявителя представления документов, подтверждающих внесение заявителем платы за предоставление муниципальной услуги.

Исчерпывающий перечень оснований для отказа в приеме документов, необходимых для предоставления муниципальной услуги

2.13. Основаниями для отказа в приеме документов, необходимых для предоставления муниципальной услуги, являются:

не установление личности заявителя (представителя) (не предъявление документа, удостоверяющего личность, отказ данного лица предъявить документ, удостоверяющий личность), а также не подтверждение полномочий представителя.

Администрация отказывает в регистрации заявления в случае, если:

1) заявление подписано лицом, не имеющим полномочий на подписание данного заявления;

2) заявление не содержит сведений, установленных пунктом 2.8.1. Административного регламента;

3) прилагаемые к заявлению документы не соответствуют требованиям пунктов 2.8.2., 2.8.3. настоящего Административного регламента (за исключением случаев, установленных подпунктами 4 и 5 пункта 2.8.2. настоящего Административного регламента).

2.14. Заявление, поданное в форме электронного документа с использованием РПГУ, к рассмотрению не принимается, в случаях если:

некорректное заполнение обязательных полей в форме интерактивного

запроса РПГУ (отсутствие заполнения, недостоверное, неполное либо неправильное заполнение);

представление электронных копий (электронных образов) документов, не позволяющих в полном объеме прочитать текст документа и/или распознать реквизиты документа;

не соответствуют данные владельца квалифицированного сертификата ключа проверки электронной подписи данным Заявителя, указанным в заявлении о предоставлении муниципальной услуги по выдаче специального разрешения на движение по автомобильным дорогам транспортного средства, осуществляющего перевозки тяжеловесных и (или) крупногабаритных грузов по маршрутам, проходящим полностью или частично по дорогам местного значения в границах муниципального образования, поданным в электронной форме с использованием РПГУ.

2.15. Администрация, принявшее решение об отказе в регистрации заявления, обязано в течение одного рабочего дня с даты поступления заявления и прилагаемых к нему документов посредством почтового отправления, электронной почты либо по телефону, указанному в заявлении, проинформировать заявителя о принятом решении с указанием оснований принятия данного решения.

Исчерпывающий перечень оснований для приостановления или отказа в предоставлении муниципальной услуги

2.16. Основания для приостановления предоставления муниципальной услуги отсутствуют.

Основаниями для отказа в предоставлении муниципальной услуги являются:

1) Администрация (Уполномоченный орган) не вправе выдавать специальные разрешения по заявленному маршруту;

2) информация о государственной регистрации в качестве индивидуального предпринимателя или юридического лица не совпадает с соответствующей информаций, указанной в заявлении;

3) сведения, предоставленные в заявлении и документах, не соответствуют техническим характеристикам транспортного средства и груза, а также технической возможности осуществления заявленной перевозки;

4) установленные требования о перевозке делимого груза не соблюдены;

5) при согласовании маршрута установлена невозможность осуществления движения по заявленному маршруту тяжеловесного и (или) крупногабаритного транспортного средства с заявленными техническими характеристиками в связи с техническим состоянием автомобильной дороги, искусственного сооружения или инженерных коммуникаций, а также по требованиям безопасности дорожного движения;

6) отсутствует согласие заявителя на:

проведение оценки технического состояния автомобильной дороги или их участков и на оплату расходов;

принятие специальных мер по обустройству пересекающих

автомобильную дорогу сооружений и инженерных коммуникаций, определенных согласно проведенной оценке технического состояния автомобильной дороги и в установленных законодательством случаях;

укрепление автомобильных дорог или принятие специальных мер по обустройству автомобильных дорог или их участков, определенных согласно проведенной оценке технического состояния автомобильной дороги и в установленных законодательством случаях;

7) Заявитель не произвел оплату оценки технического состояния автомобильных дорог, их укрепления в случае, если такие работы были проведены по согласованию с заявителем и не предоставил копии платежных документов, подтверждающих такую оплату;

8) Заявитель не произвел оплату принятия специальных мер по обустройству автомобильных дорог, их участков, а также пересекающих автомобильную дорогу сооружений и инженерных коммуникаций, если такие работы были проведен по согласованию с заявителем и не предоставил копии платежных документов, подтверждающих такую оплату;

9) Заявитель не внес плату в счет возмещения вреда, причиняемого автомобильным дорогам тяжеловесным транспортным средством и не предоставил копии платежных документов, подтверждающих такую оплату;

10) отсутствуют оригиналы заявления и схемы автопоезда на момент выдачи специального разрешения, заверенных регистрационных документов транспортного средства в случае, если заявление и документы направлялись в Администрацию с использованием факсимильной связи;

11) отсутствует согласование владельцев автомобильных дорог или согласующих организаций, если не требуется разработка специального проекта и (или) проекта организации дорожного движения;

12) отсутствует специальный проект, проект организации дорожного движения (при необходимости);

13) крупногабаритная сельскохозяйственная техника (комбайн, трактор) в случае повторной подачи заявления в соответствии с подпунктом 5 пункта 2.8.2 Порядка является тяжеловесным транспортным средством.

Администрация, принявшая решение об отказе в выдаче специального разрешения, посредством почтового отправления, электронной почты либо по телефону, указанному в заявлении информирует заявителя о принятом решении, указав основания принятия данного решения.

В случае подачи заявления с использованием РПГУ информирование заявителя о принятом решении происходит через личный кабинет заявителя на РПГУ.

Администрация в случае принятия решения об отказе в выдаче специального разрешения по основаниям, указанным в подпунктах 1–4 данного пункта, посредством почтового отправления, электронной почты либо по телефону, указанному в заявлении информирует заявителя в течение четырех рабочих дней со дня регистрации заявления.

Перечень услуг, которые являются необходимыми и обязательными для предоставления муниципальной услуги, в том числе

сведения о документе (документах), выдаваемом (выдаваемых) организациями, участвующими в предоставлении муниципальной услуги

2.17. Услуги, которые являются необходимыми и обязательными для предоставления муниципальной услуги, законодательством Российской Федерации не предусмотрены, за исключением случаев, если будет установлено, что по маршруту, предложенному заявителем, для движения тяжеловесного и (или) крупногабаритного транспортного средства необходимо:

составление специального проекта организации дорожного движения;

проведение обследования автомобильных дорог, их укрепление;

принятие специальных мер по обустройству автомобильных дорог, их участков, а также пересекающих автомобильную дорогу сооружений и инженерных коммуникаций.

Порядок, размер и основания взимания государственной пошлины или иной платы, взимаемой за предоставление муниципальной услуги

2.18. За предоставление муниципальной услуги до подачи документов для предоставления муниципальной услуги в соответствии с Налоговым кодексом Российской Федерации Заявитель уплачивает государственную пошлину.

Размер государственной пошлины установлен подпунктом 111 пункта 1 статьи 333.33 Налогового кодекса Российской Федерации.

В случае внесения изменений в выданный по результатам предоставления муниципальной услуги документ, направленный на исправление ошибок, допущенных по вине Администрации, должностного лица и (или) работника многофункционального центра, плата с заявителя не взимается.

Порядок, размер и основания взимания платы за предоставление услуг, которые являются необходимыми и обязательными для предоставления муниципальной услуги, включая информацию о методике расчета размера такой платы

2.19. Заявителем производится оплата оценки технического состояния автомобильных дорог, их укрепления в случае, если такие работы были проведены по согласованию с заявителем, и оплата принятия мер по обустройству автомобильных дорог, их участков, а также пересекающих автомобильную дорогу сооружений и инженерных коммуникаций, если такие работы были проведены по согласованию с заявителем.

Размер расходов по оценке технического состояния автомобильных дорог, их укреплению или принятию специальных мер по обустройству автомобильных дорог, их участков, а также пересекающих автомобильную дорогу сооружений и инженерных коммуникаций, если такие работы были проведены, определяются владельцами автомобильных дорог.

При оформлении специального разрешения заявитель вносит плату в счет возмещения вреда, причиняемого автомобильным дорогам транспортным средством, осуществляющим перевозку тяжеловесного груза.

Расчет платы в счет возмещения вреда, причиняемого автомобильным дорогам транспортным средством, осуществляющим перевозку тяжеловесного груза, осуществляется в соответствии постановлением Правительства Российской Федерации от 31 января 2020 года № 67 «Об утверждении Правил возмещения вреда, причиняемого тяжеловесными транспортными средствами, об изменении и признании утратившими силу некоторых актов Правительства Российской Федерации» (далее – Постановление № 67).

(Размер вреда устанавливается нормативным правовым актом муниципального образования).

Максимальный срок ожидания в очереди при подаче запроса о предоставлении муниципальной услуги, услуги, предоставляемой организацией, участвующей в предоставлении муниципальной услуги, и при получении результата предоставления таких услуг

2.20. В уполномоченном органе муниципального образования срок ожидания в очереди при подаче документов для предоставления муниципальной услуги и при получении результата предоставления муниципальной услуги не должен превышать 15 (пятнадцать) минут.

Срок и порядок регистрации запроса заявителя о предоставлении муниципальной услуги и услуги, предоставляемой организацией, участвующей в предоставлении муниципальной услуги, в том числе в электронной форме

2.21. Все заявления, принятые к рассмотрению, подлежат регистрации в течение одного рабочего дня.

Заявление и прилагаемые документы, поступившие посредством РПГУ, почтовым отправлением, факсимильной связью в нерабочий или праздничный день, подлежат регистрации в следующий за ним первый рабочий день.

Требования к помещениям, в которых предоставляется муниципальная услуга

2.22. Местоположение административных зданий, в которых осуществляется прием заявлений и документов, необходимых для предоставления муниципальной услуги, а также выдача результатов муниципальной услуги, должно обеспечивать удобство для граждан с точки зрения пешеходной доступности от остановок общественного транспорта.

В случае если имеется возможность организации стоянки (парковки) возле здания (строения), в котором размещено помещение приема и выдачи документов, организовывается стоянка (парковка) для личного автомобильного транспорта заявителей. За пользование стоянкой (парковкой) с заявителей плата не взимается.

Для парковки специальных автотранспортных средств инвалидов на стоянке (парковке) выделяется не менее 10 % мест (но не менее одного места) для бесплатной парковки транспортных средств, управляемых инвалидами I, II групп, а также инвалидами III группы в порядке, установленном Правительством Российской Федерации, и транспортных средств, перевозящих таких инвалидов и (или) детей-инвалидов. Указанные места для парковки не должны занимать иные транспортные средства.

Допуск собаки-проводника при наличии документа, подтверждающего ее специальное обучение, на объекты (здания, помещения), в которых предоставляются услуги.

В целях обеспечения беспрепятственного доступа заявителей, в том числе передвигающихся на инвалидных колясках, вход в здание и помещения, в которых предоставляется государственная услуга, оборудуются пандусами, поручнями, тактильными (контрастными) предупреждающими элементами, иными специальными приспособлениями, позволяющими обеспечить беспрепятственный доступ и передвижение инвалидов, в соответствии с законодательством Российской Федерации о социальной защите инвалидов.

Центральный вход в здание Администрации должен быть оборудован информационной табличкой (вывеской), содержащей информацию:

наименование;

местонахождение и юридический адрес;

режим работы;

график приема;

номера телефонов для справок.

Помещения, в которых предоставляется муниципальная услуга, должны соответствовать санитарно-эпидемиологическим правилам и нормативам.

Помещения, в которых предоставляется муниципальная услуга, оснащаются:

противопожарной системой и средствами пожаротушения; системой оповещения о возникновении чрезвычайной ситуации; средствами оказания первой медицинской помощи;

туалетными комнатами для посетителей.

Зал ожидания заявителей оборудуется стульями, скамьями, количество которых определяется исходя из фактической нагрузки и возможностей для их размещения в помещении, а также информационными стендами.

Тексты материалов, размещенных на информационном стенде, печатаются удобным для чтения шрифтом, без исправлений, с выделением наиболее важных мест полужирным шрифтом.

Места для заполнения заявлений оборудуются стульями, столами (стойками), бланками заявлений, письменными принадлежностями.

Места приема Заявителей оборудуются информационными табличками (вывесками) с указанием:

номера кабинета и наименования отдела;

фамилии, имени и отчества (последнее – при наличии), должности ответственного лица за прием документов;

графика приема Заявителей.

Рабочее место каждого ответственного лица за прием документов должно быть оборудовано персональным компьютером с возможностью доступа к необходимым информационным базам данных, печатающим устройством (принтером) и копирующим устройством.

Лицо, ответственное за прием документов, должно иметь настольную табличку с указанием фамилии, имени, отчества (последнее – при наличии) и должности.

При предоставлении муниципальной услуги инвалидам обеспечиваются:

возможность беспрепятственного доступа к объекту (зданию, помещению), в котором предоставляется государственная услуга;

возможность самостоятельного передвижения по территории, на которой расположены здания и помещения, в которых предоставляется государственная услуга, а также входа в такие объекты и выхода из них, посадки в транспортное средство и высадки из него, в том числе с использование кресла-коляски;

сопровождение инвалидов, имеющих стойкие расстройства функции зрения и самостоятельного передвижения;

надлежащее размещение оборудования и носителей информации, необходимых для обеспечения беспрепятственного доступа инвалидов к зданиям и помещениям, в которых предоставляется государственная услуга, и к муниципальной услуге с учетом ограничений их жизнедеятельности;

дублирование необходимой для инвалидов звуковой и зрительной информации, а также надписей, знаков и иной текстовой и графической информации знаками, выполненными рельефно-точечным шрифтом Брайля;

допуск сурдопереводчика и тифлосурдопереводчика;

допуск собаки-проводника при наличии документа, подтверждающего ее специальное обучение, на объекты (здания, помещения), в которых предоставляются услуги;

оказание инвалидам помощи в преодолении барьеров, мешающих получению ими услуг наравне с другими лицами.

Показатели доступности и качества муниципальной услуги:

2.23. Основными показателями доступности предоставления муниципальной услуги являются:

2.23.1. Расположение помещений, предназначенных для предоставления муниципальной услуги, в зоне доступности к основным транспортным магистралям, в пределах пешеходной доступности для заявителей.

2.23.2. Наличие полной и понятной информации о порядке, сроках и ходе предоставления муниципальной услуги в информационно-телекоммуникационных сетях общего пользования (в том числе в сети Интернет), средствах массовой информации.

2.23.3. Возможность выбора заявителем формы обращения предоставления муниципальной услуги непосредственно в Администрации

(Уполномоченном органе), либо в форме электронных документов с использованием РПГУ.

2.23.4. Возможность обращения заявителем в многофункциональный центр предоставления государственных и муниципальных услуг с целью подачи документов для получения муниципальной услуги.

2.23.5. Возможность получения заявителем уведомлений о предоставлении муниципальной услуги с помощью РПГУ.

2.23.6. Возможность получения информации о ходе предоставления муниципальной услуги, в том числе с использованием информационно-коммуникационных технологий.

2.24. Основными показателями качества предоставления муниципальной услуги являются:

2.24.1. Своевременность предоставления муниципальной услуги в соответствии со стандартом ее предоставления, установленным Административным регламентом.

2.24.2. Минимально возможное количество взаимодействий с должностными лицами, участвующими в предоставлении муниципальной услуги.

2.24.3. Отсутствие обоснованных жалоб на действия (бездействие) работников уполномоченного органа муниципального образования, его должностных лиц и их некорректное (невнимательное) отношение к заявителям.

2.24.4. Отсутствие нарушений установленных сроков в процессе предоставления муниципальной услуги.

2.24.5. Отсутствие заявлений об оспаривании решений, действий (бездействия) работников уполномоченного органа муниципального образования, его должностных лиц, принимаемых (совершенных) при предоставлении муниципальной услуги, по итогам рассмотрения которых вынесены решения об удовлетворении (частичном удовлетворении) требований заявителей.

Иные требования, в том числе учитывающие особенности предоставления муниципальной услуги по экстерриториальному принципу (в случае, если муниципальная услуга предоставляется по экстерриториальному принципу) и особенности предоставления муниципальной услуги в электронной форме

2.25. Прием документов и выдача результата предоставления муниципальной услуги могут быть осуществлены в многофункциональном центре.

Предоставление муниципальной услуги по экстерриториальному принципу не осуществляется.

2.26. Заявителям обеспечивается возможность представления заявления и прилагаемых документов в форме электронных документов посредством РПГУ.

В этом случае заявитель авторизуется на РПГУ посредством подтвержденной учетной записи в ЕСИА, заполняет заявление о предоставлении

муниципальной услуги с использованием специальной интерактивной формы в электронном виде.

Заполненное заявление о предоставлении муниципальной услуги отправляется заявителем в Администрацию. При авторизации в ЕСИА заявление о предоставлении муниципальной услуги считается подписанным простой электронной подписью заявителя.

Результаты предоставления муниципальной услуги, указанные в пункте 2.5 настоящего Административного регламента, направляются заявителю в личный кабинет на РПГУ в форме электронного документа, подписанного усиленной квалифицированной электронной подписью уполномоченного должностного лица Администрации в случае направления заявления посредством РПГУ.

III. Состав, последовательность и сроки выполнения административных процедур (действий), требования к порядку их выполнения, в том числе особенности выполнения административных процедур (действий) в электронной форме

Исчерпывающий перечень административных процедур (действий)

3.1. Предоставление муниципальной услуги включает следующие административные процедуры:

прием и регистрация заявления и прилагаемых к нему документов для предоставления муниципальной услуги;

рассмотрение заявления и принятие решения по результатам рассмотрения представленных документов;

порядок формирования и направления межведомственных запросов;

согласование маршрута тяжеловесного и (или) крупногабаритного транспортного средства с владельцами автомобильных дорог;

подготовка специального разрешения и согласование маршрута тяжеловесного и (или) крупногабаритного транспортного средства с отделом ГИБДД МВД по РБ;

выдача специального разрешения.

Прием и регистрация заявления и прилагаемых к нему документов для предоставления муниципальной услуги

3.2. Основанием для начала исполнения административной процедуры является поступление от заявителя заявления и документов, указанных в пункте 2.8 настоящего Административного регламента, лично в Администрацию, в форме электронного документа с использованием РПГУ, почтового отправления, факсимильной связи либо через РГАУ МФЦ.

В случае подачи документов в электронной форме указанные документы прикрепляются в виде электронных образов документов (скан-копии документов).

Документы, направляемые в электронной форме, должны соответствовать форматам JPEG, TIFF либо PDF.

Запись на прием в Администрацию, предоставляющую муниципальную

услугу для подачи заявления с использованием РПГУ, не осуществляется.

3.3. Заявление подлежит регистрации в системе электронного документооборота «Дело-Web» в течение 1 рабочего дня со дня поступления в Администрацию (Уполномоченный орган).

В случае направления в Администрацию заявления и документов, указанных в пункте 2.8 настоящего Административного регламента, посредством факсимильной связи оригиналы документов представляются при получении результата муниципальной услуги.

По обращению заявителя Администрация обязана предоставить ему сведения о дате приема заявления и его регистрационном номере.

В случае подачи заявления в РГАУ МФЦ:

Началом административной процедуры является получение работником, ответственным за регистрацию и прием документов, по защищенным каналам связи заявления о предоставлении государственной услуги и прилагаемых документов в форме электронного документа и (или) электронных образов документов.

Заявление, поступившее от РГАУ МФЦ в Администрацию в форме электронного документа и (или) электронных образов документов, регистрируется с указанием даты и времени получения таких документов с последующим внесением информации о дате поступления заявления и прилагаемых к нему документов в форме документов на бумажном носителе.

3.4. Заявителю отказывается в регистрации документов в случаях, предусмотренных пунктом 2.13 настоящего Административного регламента и даются разъяснения по перечню и качеству предоставляемых документов.

Специалист Администрации в случае выявления оснований для отказа в приеме документов, указанных в пункте 2.13 настоящего Административного регламента, информирует об этом заявителя непосредственно при обращении, посредством почтового отправления, электронной почты либо по телефону, указанному в заявлении, в течение 1 рабочего дня с даты поступления заявления.

3.5. В случае осуществления регистрации заявления и документов заявление и документы в день их регистрации передаются исполнителю для проставления соответствующей резолюции.

3.6. В течение 1 рабочего дня со дня представления ему документов проставляется соответствующая резолюция.

В день проставления соответствующей резолюции документы передаются исполнителю для рассмотрения.

3.7. Ответственным за выполнение административной процедуры является специалист Администрации.

3.8. Критерии принятия решений:

решение о приеме и регистрации заявления и документов принимается в случае отсутствия оснований для отказа в регистрации заявления и документов, предусмотренных пунктом 2.13 настоящего Административного регламента;

решение об отказе в приеме документов принимается в случае наличия оснований, предусмотренных пунктом 2.13 настоящего Административного регламента.

3.9. Результатом административной процедуры является прием

и регистрация заявления и документов, а также передача их исполнителю либо отказ в приеме документов.

3.10. Фиксацией результата выполнения административной процедуры является проставление даты и регистрационного номера на заявлении либо письмо об отказе в приеме документов.

3.11. В случае принятия решения об отказе в приеме документов специалист, осуществляющий прием заявлений, направляет письмо об отказе в приеме документов на бланке Администрации за личной подписью специалиста в течение 1 рабочего дня. В случае подачи заявления с использованием РПГУ информирование заявителя о принятом решении, об отказе в приеме документов происходит через личный кабинет заявителя на РПГУ.

3.12. Срок исполнения процедуры составляет 1 рабочий день с момента поступления заявления в Администрацию.

3.13. При этом заявитель вправе обратиться в РГАУ МФЦ, при однократном обращении заявителя с запросом о предоставлении нескольких государственных и (или) муниципальных услуг организует предоставление заявителю двух и более государственных и (или) муниципальных услуг, включая услугу по выдаче специального разрешения на движение по автомобильным дорогам тяжеловесного и (или) крупногабаритного транспортного средства.

Рассмотрение заявления и принятие решения по результатам рассмотрения представленных документов

3.14. Основанием для начала исполнения административной процедуры является регистрация заявления.

3.15. Специалист Администрации в течение 4 рабочих дней со дня регистрации заявления:

1) проверяет наличие полномочий на выдачу специального разрешения по заявленному маршруту;

2) проверяет сведения, представленные в заявлении и документах, на соответствие технических характеристик транспортного средства и груза (при наличии груза), а также технической возможности осуществления движения тяжеловесного и (или) крупногабаритного транспортного средства по заявленному маршруту;

3) проверяет информацию о государственной регистрации в качестве индивидуального предпринимателя или юридического лица (для российских перевозчиков) с использованием единой системы межведомственного электронного взаимодействия и подключаемой к ней региональной системы межведомственного электронного взаимодействия;

4) проверяет соблюдение требований о перевозке делимого груза;

5) устанавливает путь следования по заявленному маршруту;

6) определяет владельцев автомобильных дорог по пути следования заявленного маршрута, а также владельцев искусственных сооружений и коммуникаций, находящихся в границах заявленных маршрутов;

7) при отсутствии по заявленному маршруту владельцев местных и частных автомобильных дорог рассчитывает размер платы в счет возмещения

вреда, причиняемого дорожному полотну;

8) направляет в адрес владельцев автомобильных дорог, по дорогам которых проходит данный маршрут, часть маршрута, находящихся в границах заявленных маршрутов, запрос на согласование маршрута тяжеловесного и (или) крупногабаритного транспортного средства (далее – запрос на согласование).

3.16. В случае принятия решения об отказе в выдаче специального разрешения в случаях, предусмотренных пунктом 2.16 настоящего Административного регламента, специалист Администрации осуществляет подготовку и направление извещения об отказе в выдаче специального разрешения (информирование Администрацией заявителя о принятии такого решения осуществляется в течение 4 рабочих дней со дня регистрации заявления).

В случае отказа в предоставлении муниципальной услуги заявитель по его выбору вправе получить:

а) извещение об отказе в выдаче специального разрешения в форме электронного документа, подписанного уполномоченным должностным лицом с использованием усиленной квалифицированной электронной подписи;

б) извещение об отказе в выдаче специального разрешения на бумажном носителе, подтверждающее содержание электронного документа, направленного органом в РГАУ МФЦ;

в) извещение об отказе в выдаче специального разрешения на бумажном носителе.

Заявитель вправе получить извещение об отказе в выдаче специального разрешения в форме электронного документа или документа на бумажном носителе. В случае выдачи специального разрешения – специальное разрешение выдается на бумажном носителе.

3.17. Критерии принятия решений:

решение о согласовании маршрута тяжеловесного и (или) крупногабаритного транспортного средства с владельцами автомобильных дорог, а также владельцев искусственных сооружений и коммуникаций, находящихся в границах заявленных маршрутов, принимается в случае, если маршрут транспортного средства, на который заявитель получает специальное разрешение, проходит по частным автомобильным дорогам;

решение о выдаче специального разрешения принимается при отсутствии необходимости согласования маршрута с владельцами автомобильных дорог и в случае отсутствия оснований для отказа в выдаче специального разрешения, предусмотренных пунктом 2.16 настоящего Административного регламента;

решение об отказе в выдаче специального разрешения принимается в случае наличия оснований, предусмотренных пунктом 2.16 настоящего Административного регламента.

3.18. Результатом административной процедуры является принятие решения:

- о выдаче специального разрешения при отсутствии необходимости согласования с владельцами автомобильных дорог;

- о согласовании маршрута тяжеловесного и (или) крупногабаритного транспортного средства;

- об отказе в выдаче специального разрешения.

3.19. Фиксацией результата выполнения административной процедуры являются:

- регистрация запроса о согласовании маршрута тяжеловесного и (или) крупногабаритного транспортного средства с владельцами автомобильных дорог, а также владельцами искусственных сооружений и коммуникаций, находящихся в границах заявленных маршрутов;

- подготовка специального разрешения;

- регистрация уведомления об отказе в выдаче специального разрешения.

3.20. Срок исполнения процедуры составляет 4 рабочих дня со дня регистрации заявления.

Порядок формирования и направления межведомственных запросов

3.21. Основанием для начала исполнения административной процедуры является поступление заявления на получение специального разрешения.

3.22. Направление межведомственного запроса и предоставление документов и информации допускается только в целях, связанных с предоставлением муниципальной услуги.

Специалист Администрации направляет запрос посредством СМЭВ в течение 4 рабочих дней со дня регистрации заявления в Администрации.

Межведомственный запрос включает следующие сведения:

1) наименование Администрации ;

2) наименование органа или организации, в адрес которых направляется межведомственный запрос;

3) наименование муниципальной услуги, для предоставления которой необходимо представление документа и (или) информации, а также, если имеется, номер (идентификатор) такой услуги в реестре муниципальных услуг;

4) указание на положения нормативного правового акта, которыми установлено представление документа и (или) информации, необходимых для предоставления муниципальной услуги, и указание на реквизиты данного нормативного правового акта;

5) сведения, необходимые для представления документа и (или) информации, установленные административным регламентом предоставления государственной услуги, а также сведения, предусмотренные нормативными правовыми актами как необходимые для представления таких документов и (или) информации;

6) контактная информация для направления ответа на межведомственный запрос;

7) дата направления межведомственного запроса;

8) фамилия, имя, отчество (последнее – при наличии) и должность лица, подготовившего и направившего межведомственный запрос, а также номер служебного телефона и (или) адрес электронной почты данного лица для связи;

9) информация о факте получения согласия, предусмотренного частью 5 статьи 7 Федерального закона № 210-ФЗ (при направлении межведомственного запроса в случае, предусмотренном частью 5 статьи 7 Федерального закона № 210-ФЗ).

Срок подготовки и направления ответа на межведомственный запрос о представлении документов и информации для предоставления муниципальной услуги с использованием межведомственного информационного взаимодействия не может превышать 5 рабочих дней со дня поступления межведомственного запроса в орган или организацию, предоставляющие документ и информацию.

Результатом административной процедуры является получение ответа на межведомственный запрос.

Фиксацией результата является регистрация ответа на межведомственный запрос.

Срок исполнения процедуры составляет 9 рабочих дней со дня регистрации заявления.

Согласование маршрута тяжеловесного и (или) крупногабаритного транспортного средства с владельцами автомобильных дорог

3.23. Основанием для начала исполнения административной процедуры является принятие решения о согласовании маршрута тяжеловесного и (или) крупногабаритного транспортного средства.

3.24. В случае принятия решения о согласовании маршрута тяжеловесного и (или) крупногабаритного транспортного средства с владельцами частных автомобильных дорог специалист Администрации направляет владельцам частных автомобильных дорог посредством электронной почты запрос о согласовании не позднее дня, следующего за днем принятия указанного решения.

Запрос о согласовании маршрута тяжеловесного и (или) крупногабаритного транспортного средства должен содержать следующие сведения:

наименование органа, направившего запрос;

исходящий номер и дата запроса;

вид перевозки;

маршрут движения (участок маршрута);

наименование и адрес владельца транспортного средства;

марка и модель транспортного средства, государственный регистрационный номер транспортного средства;

предполагаемый срок и количество поездок;

характеристика груза (при наличии груза) (полное наименование, марка, модель, габариты, масса);

параметры транспортного средства (автопоезда) (расстояние между осями, нагрузки на оси, количество осей, масса транспортного средства (автопоезда) без груза/с грузом, габариты транспортного средства (автопоезда));

необходимость автомобиля прикрытия (сопровождения), предполагаемая скорость движения (в случае направления запроса на бумажном носителе);

подпись должностного лица.

3.25. Владелец частной автомобильной дороги регистрирует поступивший запрос о согласовании в течение одного рабочего дня с даты ее поступления, в том числе в ведомственных информационных системах или единой системе

межведомственного электронного взаимодействия.

3.26. В течение 3 рабочих дней с даты поступления от Администрации (Уполномоченном органе) запроса о согласовании владелец частной автомобильной дороги рассматривает представленный запрос о согласовании, определяет возможность осуществления движения тяжеловесных и (или) крупногабаритных транспортных средств, исходя из грузоподъемности и габаритов искусственных и иных инженерных сооружений, несущей способности автомобильной дороги на заявленном маршруте, на основании сведений автоматизированных баз данных о состоянии дорог и искусственных сооружений, а также материалов оценки технического состояния автомобильных дорог, дополнительных обследований искусственных сооружений и по результатам рассмотрения готовит и направляет по электронной почте в Администрацию согласование маршрута тяжеловесного и (или) крупногабаритного транспортного средства.

При согласовании маршрута тяжеловесного транспортного средства владельцем частной автомобильной дороги в адрес Администрации направляется расчет платы в счет возмещения вреда, причиняемого автомобильным дорогам тяжеловесным транспортным средством.

3.27. В случае если для движения тяжеловесного и (или) крупногабаритного транспортного средства требуется принятие специальных мер по обустройству пересекающих автомобильную дорогу сооружений и инженерных коммуникаций, владелец частной автомобильной дороги (участка автомобильной дороги) направляет в течение 1 рабочего дня со дня регистрации им запроса о согласовании от Администрации соответствующий запрос владельцам данных сооружений и инженерных коммуникаций и информирует об этом Администрацию.

Владельцы пересекающих автомобильную дорогу сооружений и инженерных коммуникаций в течение 2 рабочих дней со дня регистрации ими запроса направляют владельцу частной автомобильной дороги и Администрации информацию о предполагаемом размере расходов на принятие указанных мер и условиях их проведения.

3.28. Администрация в течение 1 рабочего дня со дня получения информации от владельцев пересекающих автомобильную дорогу сооружений и инженерных коммуникаций информирует об этом заявителя посредством почтового отправления, электронной почты либо по телефону указанному в заявлении.

3.29. При получении согласия на проведение специальных мер по обустройству пересекающих автомобильную дорогу сооружений и инженерных коммуникаций от заявителя Администрация направляет такое согласие владельцу пересекающих автомобильную дорогу сооружений и инженерных коммуникаций.

3.30. В случае движения тяжеловесного транспортного средства с нагрузкой на ось, превышающей допустимую нагрузку более чем на два процента, но не более чем на десять процентов, по установленному постоянному маршруту Администрацией, осуществляющей выдачу специального разрешения по данному маршруту в упрощенном порядке, в течение одного рабочего дня со дня регистрации заявления направляется запрос

владельцу частной автомобильной дороги о размере платы в счет возмещения вреда, причиняемого тяжеловесным транспортным средством, при движении по данному постоянному маршруту.

В случае если выдача специальных разрешений по установленному постоянному маршруту в упрощенном порядке осуществляется Администрацией, которое является владельцем автомобильной дороги, на которой полностью размещается установленный постоянный маршрут, то он должен в течение одного рабочего дня со дня регистрации заявления посредством почтового отправления, электронной почты либо по телефону, указанному в заявлении, проинформировать заявителя о размере платы в счет возмещения вреда, причиняемого тяжеловесным транспортным средством.

В случае движения тяжеловесного транспортного средства с общей массой, превышающей допустимую, и (или) с нагрузкой на ось или группу осей, превышающей допустимую нагрузку более чем на десять процентов, по установленному постоянному маршруту Администрацией, осуществляющей выдачу специального разрешения по данному маршруту, в течение четырех рабочих дней со дня регистрации заявления направляется владельцу частной автомобильной дороги запрос о размере возмещения вреда по данному постоянному маршруту, причиняемого тяжеловесным транспортным средством.

3.31. В случае если маршрут тяжеловесного и (или) крупногабаритного транспортного средства проходит через железнодорожные переезды, Администрация направляют в течение одного рабочего дня со дня регистрации ими запроса соответствующий запрос владельцам инфраструктуры железнодорожного транспорта, в ведении которых находятся такие железнодорожные переезды, если:

ширина транспортного средства с грузом или без груза составляет 5 м и более и (или) высота от поверхности дороги 4,5 м и более;

длина транспортного средства с одним прицепом превышает 22 м или автопоезд имеет два и более прицепа;

скорость движения транспортного средства менее 8 км/ч.

Согласование владельцами инфраструктуры железнодорожного транспорта осуществляется в течение трех рабочих дней с даты получения запроса.

3.32. В случае если требуется принятие специальных мер по обустройству пересекающих автомобильную дорогу сооружений и инженерных коммуникаций, а также если маршрут тяжеловесного и (или) крупногабаритного транспортного средства проходит через железнодорожные переезды, согласование от владельцев сооружений и инженерных коммуникаций либо от владельцев инфраструктуры железнодорожного транспорта может направляться непосредственно в Администрацию .

3.33. В случае если требуется оценка технического состояния автомобильных дорог, в том числе, если масса транспортного средства (автопоезда) с грузом или без груза превышает фактическую грузоподъемность искусственных дорожных сооружений, расположенных по маршруту движения тяжеловесного транспортного средства, владельцы частных автомобильных дорог в течение двух рабочих дней с даты регистрации ими запроса, полученного от Администрации, направляют в Администрацию информацию о

необходимости проведения оценки технического состояния автомобильных дорог или их участков и предполагаемых расходах на осуществление указанной оценки.

В случае если требуется разработка проекта организации дорожного движения, владельцы частных автомобильных дорог в течение двух рабочих дней с даты регистрации ими запроса, полученного от Администрации, направляют в Администрацию информацию о необходимости разработки проекта организации дорожного движения.

3.34. Администрация в течение одного рабочего дня с даты получения от владельца частной автомобильной дороги информации о необходимости и условиях проведения оценки технического состояния автомобильных дорог или их участков и предполагаемых расходах на осуществление указанной оценки, а также необходимости разработки проекта организации дорожного движения уведомляет об этом заявителя посредством почтового отправления, электронной почты либо по телефону, указанному в заявлении.

3.35. Заявитель в срок до пяти рабочих дней со дня получения информации, указанной в пункте 3.34 настоящего Административного регламента, направляет в Администрацию согласие на проведение оценки технического состояния автомобильных дорог или их участков и на оплату расходов. В случае получения отказа заявителя (отсутствия согласия заявителя в установленный срок) от проведения оценки технического состояния автомобильных дорог или их участков и на оплату расходов Администрация принимает решение об отказе в оформлении специального разрешения, о чем в течение трех рабочих дней информирует заявителя посредством почтового отправления, электронной почты либо по телефону, указанному в заявлении.

3.36. Срок проведения оценки технического состояния автомобильных дорог и (или) их участков не должен превышать 30 рабочих дней с момента поступления согласия заявителя на оценку технического состояния автомобильных дорог.

3.37. По результатам оценки технического состояния автомобильных дорог или их участков определяется возможность движения тяжеловесного и (или) крупногабаритного транспортного средства по заявленному маршруту, условия такого движения, а также необходимость укрепления автомобильных дорог или принятия специальных мер по обустройству автомобильных дорог или их участков и расходы на проведение указанных мероприятий.

Заявитель возмещает расходы на проведение оценки технического состояния автомобильных дорог юридическим лицам и индивидуальным предпринимателям, осуществляющим такую оценку в соответствии с частью 14 статьи 31 Федерального закона № 257-ФЗ.

3.38. Информация о результатах оценки технического состояния автомобильных дорог или их участков направляется владельцами автомобильных дорог в адрес Администрации.

Администрация в течение трех рабочих дней со дня получения ответов от владельцев автомобильных дорог информирует об этом заявителя посредством почтового отправления, электронной почты либо по телефону, указанному в заявлении.

3.39. Заявитель в срок до пяти рабочих дней со дня получения

информации, указанной в пункте 3.37 настоящего Административного регламента, направляет в Администрацию согласие на проведение укрепления автомобильных дорог или принятия специальных мер по обустройству автомобильных дорог или их участков.

В случае получения отказа заявителя (отсутствия согласия заявителя в установленный срок) от проведения укрепления автомобильных дорог или принятия специальных мер по обустройству автомобильных дорог или их участков Администрация принимает решение об отказе в оформлении специального разрешения, о чем в течение двух рабочих дней информирует заявителя посредством почтового отправления, электронной почты либо по телефону, указанному в заявлении.

3.40. Сроки и условия проведения укрепления автомобильных дорог и (или) принятия специальных мер по обустройству автомобильных дорог или их участков определяются в зависимости от объема выполняемых работ владельцами автомобильных дорог и пересекающих автомобильную дорогу сооружений и инженерных коммуникаций.

Заявитель возмещает расходы на укрепление автомобильных дорог или принятие специальных мер по обустройству автомобильных дорог или их участков юридическим лицам и индивидуальным предпринимателям, принимающим такие меры в соответствии с частью 14 статьи 31 Федерального закона № 257-ФЗ.

3.41. После проведения оценки технического состояния автомобильных дорог или их участков и (или) укрепления автомобильных дорог или принятия специальных мер по обустройству автомобильных дорог или их участков владельцы автомобильных дорог направляют в Администрацию согласование маршрута тяжеловесных и (или) крупногабаритных транспортных средств по заявленному маршруту и расчет платы в счет возмещения вреда, причиняемого автомобильным дорогам тяжеловесным транспортным средством.

3.42. В случае если характеристики автомобильных дорог или пересекающих автомобильную дорогу сооружений и инженерных коммуникаций не позволяют осуществить движение тяжеловесных и (или) крупногабаритных транспортных средств по указанному в заявлении маршруту, владельцы частных автомобильных дорог направляют в Администрацию мотивированный отказ в согласовании запроса.

3.43. Ответственным за выполнение административной процедуры является специалист Администрации.

3.44. Критерии принятия решений:

решение о направлении запроса о согласовании владельцам автомобильных дорог принимается в случае принятия специалистом Администрации решения о согласовании маршрута тяжеловесного и (или) крупногабаритного транспортного средства владельцами автомобильных дорог;

3.45. Результатом административной процедуры является согласование маршрута тяжеловесного и (или) крупногабаритного транспортного средства либо отказ в согласовании такого маршрута владельцами частных автомобильных дорог.

3.46. Фиксацией результата выполнения административной процедуры является регистрация согласования делопроизводителем Администрации

маршрута тяжеловесного и (или) крупногабаритного транспортного средства либо отказа в согласовании такого маршрута.

3.47. Срок исполнения процедуры составляет 5 рабочих дней со дня получения документов.

Подготовка специального разрешения и согласование маршрута тяжеловесного и (или) крупногабаритного транспортного средства с отделом ГИБДД МВД по РБ

3.48. Основанием для начала исполнения административной процедуры является согласование маршрута тяжеловесного и (или) крупногабаритного транспортного средства со всеми необходимыми владельцами автомобильных дорог.

В случае согласования маршрута тяжеловесного и (или) крупногабаритного транспортного средства со всеми необходимыми владельцами автомобильных дорог специалист Администрации в течение 1 рабочего дня со дня поступления согласований от всех необходимых владельцев автомобильных дорог производит расчет платы в счет возмещения размера вреда, причиняемого автомобильным дорогам, и направляет заявителю извещение по расчету платы посредством почтового отправления, электронной почты либо по телефону, указанному в заявлении.

3.49. После предоставления заявителем документов, подтверждающих оплату причиняемого вреда, в течение 1 рабочего дня оформляется специальное разрешение, которое в тот же день подписывает уполномоченное лицо, определенное приказом по Администрации.

3.50. В случае если требуется согласование маршрута крупногабаритного транспортного средства с отделом ГИБДД МВД по РБ (далее – ГИБДД), то специалист Администрации в течение 1 рабочего дня со дня подписания специального разрешения направляет в ГИБДД на согласование специальное разрешение с приложением копий документов, указанных в подпунктах 1–3 пункта 2.8.2 настоящего Административного регламента, копий согласований маршрута транспортного средства, и проекта организации дорожного движения и (или) специального проекта (при необходимости).

3.51. Согласование с ГИБДД проводится также в случаях, если для движения тяжеловесного транспортного средства требуется:

укрепление отдельных участков автомобильных дорог;

принятие специальных мер по обустройству автомобильных дорог и пересекающих их сооружений и инженерных коммуникаций в пределах маршрута транспортного средства;

изменение организации дорожного движения по маршруту тяжеловесного и (или) крупногабаритного транспортного средства;

введение ограничений в отношении движения других транспортных средств по требованиям обеспечения безопасности дорожного движения.

3.52. Согласование маршрута тяжеловесного и (или) крупногабаритного транспортного средства проводится ГИБДД в течение четырех рабочих дней с даты регистрации запроса, полученного от Администрации, а в случае повторной подачи заявления в соответствии с абзацами седьмым, восьмым

пункта 2.8.2 настоящего Административного регламента – в течение двух рабочих дней с даты регистрации запроса, полученного от Администрации.

3.53. В день подписания специального разрешения специалист Администрации уведомляет заявителя о готовности результата муниципальной услуги, о способах, времени и месте его получения путем отправки электронного уведомления.

3.54. Ответственным за выполнение административной процедуры является специалист Администрации.

3.55. Критерии принятия решений:

решение о подготовке специального разрешения принимается в случае согласования маршрута тяжеловесного и (или) крупногабаритного транспортного средства со всеми необходимыми владельцами автомобильных дорог и оплата заявителем извещения по расчету платы причиненного вреда дорожному полотну;

решение о направлении специального разрешения на согласование в ГИБДД.

3.56. Результатом административной процедуры является подготовка специального разрешения и согласование маршрута крупногабаритного транспортного средства ГИБДД.

3.57. Фиксацией результата выполнения административной процедуры является осуществление соответствующих записей о согласовании в специальном разрешении.

3.58. Срок исполнения процедуры составляет 5 рабочих дней со дня согласования маршрута тяжеловесного и (или) крупногабаритного транспортного средства со всеми необходимыми владельцами автомобильных дорог.

Выдача специального разрешения

3.59. Основанием для начала административной процедуры является подготовка и подписание специального разрешения уполномоченным лицом, определенным приказом по Администрации.

3.60. Специалист Администрации в день подписания такого разрешения уведомляет заявителя (представителя заявителя) посредством телефонной связи или по электронной почте о готовности специального разрешения.

3.61. Специальное разрешение выдается заявителю в день его обращения за данным разрешением в течение 15 минут после представления заявителем оригиналов, а также заверенных копий документов, указанных в пункте 2.8 настоящего Административного регламента, при подаче заявления в адрес Администрации факсимильной связью.

3.62. Специальное разрешение оформляется на русском языке машинописным текстом (наименования груза, марок и моделей транспортных средств, их государственных регистрационных номеров допускается оформлять буквами латинского алфавита). Вносить исправления в специальное разрешение не допускается, за исключением пункта «Особые условия движения», «Вид сопровождения». Изменения в указанные пункты могут быть внесены должностным лицом соответствующего подразделения ГИБДД и заверены

подписью и печатью подразделения ГИБДД.

Специальное разрешение выдается на одну поездку или на несколько поездок (не более десяти) транспортного средства по определенному маршруту без груза или с аналогичным грузом, имеющим одинаковую характеристику (полное наименование, марка, модель, габариты, масса). Специальное разрешение выдается на срок до трех месяцев.

Специальное разрешение выдается на одну поездку или на несколько поездок (не более тридцати) крупногабаритной сельскохозяйственной техники (комбайн, трактор) своим ходом в период с марта по сентябрь в пределах одного муниципального образования. Специальное разрешение выдается на срок до трех месяцев.

В случае если срок выданного специального разрешения на движение крупногабаритной сельскохозяйственной техники (комбайн, трактор) не истек, при этом соответствующим транспортным средством совершено предельное количество поездок, указанное в специальном разрешении, владелец транспортного средства вправе подать повторное заявление на движение данной крупногабаритной сельскохозяйственной техники (комбайн, трактор) своим ходом в период с марта по сентябрь в пределах одного муниципального образования. По такому заявлению специальное разрешение выдается в течение четырех рабочих дней со дня его регистрации на одну или несколько поездок (не более тридцати) на срок, не превышающий срок действия ранее выданного специального разрешения.

В случае оформления специального разрешения на срок, в который попадает период временного ограничения движения транспортных средств по автомобильным дорогам и заявителем не внесена плата в счет возмещения вреда по тарифам за проезд в данный период, то на оборотной стороне специального разрешения в разделе «Особые условия движения», производится запись специалистом Администрации следующего содержания: «Специальное разрешение в период временного ограничения движения недействительно».

Выдача специального разрешения с использованием РПГУ не осуществляется.

Выдача специального разрешения осуществляется через РГАУ МФЦ в сроки, предусмотренные Соглашением.

3.63. Критерии принятия решений:

решение о выдаче специального разрешения принимается в случае наличия документов, предусмотренных пунктом 2.8 настоящего Административного регламента, согласований владельцев автомобильных дорог и ГИБДД (при необходимости) и оплаты причиняемого вреда наносимого автомобильным дорогам.

3.64. Результатом административной процедуры является выдача заявителю (представителю заявителя) специального разрешения.

3.65. Фиксацией результата выполнения административной процедуры является проставление подписи в журнале выдачи специальных разрешений.

3.66. Срок исполнения процедуры составляет 1 рабочий день с момента готовности специального разрешения к выдаче заявителю.

Перечень административных процедур (действий) при предоставлении

муниципальной услуги (услуг) в электронной форме

3.67. При предоставлении муниципальной услуги в электронной форме Заявителю обеспечиваются:

получение информации о порядке и сроках предоставления муниципальной услуги;

формирование запроса;

прием и регистрация Администрацией запроса и иных документов, необходимых для предоставления муниципальной услуги;

получение результата предоставления муниципальной услуги;

получение сведений о ходе выполнения запроса;

оценка качества предоставления муниципальной услуги;

досудебное (внесудебное) обжалование решений и действий (бездействия) уполномоченного органа муниципального образования либо действия (бездействие) должностных лиц уполномоченного органа муниципального образования.

Порядок осуществления административных процедур (действий) в электронной форме

3.68. Формирование запроса.

Формирование запроса осуществляется посредством заполнения электронной формы запроса на РПГУ без необходимости дополнительной подачи запроса в какой-либо иной форме.

На РПГУ размещаются образцы заполнения электронной формы запроса.

Форматно-логическая проверка сформированного запроса осуществляется после заполнения заявителем каждого из полей электронной формы запроса. При выявлении некорректно заполненного поля электронной формы запроса заявитель уведомляется о характере выявленной ошибки и порядке ее устранения посредством информационного сообщения непосредственно в электронной форме запроса.

При формировании запроса заявителю обеспечивается:

а) возможность копирования и сохранения запроса и иных документов, указанных в пункте 2.8 настоящего Административного регламента, необходимых для предоставления муниципальной услуги;

б) возможность печати на бумажном носителе копии электронной формы запроса;

в) сохранение ранее введенных в электронную форму запроса значений в любой момент по желанию пользователя, в том числе при возникновении ошибок ввода и возврате для повторного ввода значений в электронную форму запроса;

г) заполнение полей электронной формы запроса до начала ввода сведений заявителем с использованием сведений, размещенных в федеральной системе «Единая система идентификации и аутентификации в инфраструктуре, обеспечивающей информационно-технологическое взаимодействие информационных систем, используемых для предоставления государственных и муниципальных услуг в электронной форме» (далее – единая система

идентификации и аутентификации), и сведений, опубликованных на РПГУ, в части, касающейся сведений, отсутствующих в единой системе идентификации и аутентификации;

д) возможность вернуться на любой из этапов заполнения электронной формы запроса без потери ранее введенной информации;

е) возможность доступа заявителя на РПГУ к ранее поданным им запросам в течение не менее одного года, а также частично сформированных запросов – в течение не менее 3 месяцев.

Сформированный и подписанный запрос и иные документы, необходимые для предоставления муниципальной услуги, направляются в Администрацию посредством РПГУ.

3.69. Прием и регистрация запроса и иных документов, необходимых для предоставления муниципальной услуги.

3.69.1. Администрация обеспечивает:

а) прием документов, необходимых для предоставления муниципальной услуги;

б) направление заявителю электронного сообщения о приеме запроса в срок не позднее 1 рабочего дня с момента их подачи на РПГУ;

в) регистрацию запроса в течение 1 рабочего дня с момента направления заявителю электронного сообщения о приеме запроса без необходимости повторного представления заявителем таких документов на бумажном носителе.

Предоставление услуги начинается с приема и регистрации в Администрации электронных документов, необходимых для предоставления муниципальной услуги.

3.70. Получение результата предоставления муниципальной услуги.

В случае если нагрузка на ось тяжеловесного транспортного средства превышает допустимую нагрузку на ось транспортного средства более чем на два процента, но не более чем на десять процентов, специальное разрешение на движение такого транспортного средства по установленному постоянному маршруту может быть выдано в форме электронного документа, подписанного квалифицированной электронной подписью должностного лица уполномоченного органа. Выданное специальное разрешение в электронной форме должно быть распечатано на бумажном носителе.

Заявителю при мотивированном отказе в качестве результата предоставления муниципальной услуги обеспечивается по его выбору возможность получения:

а) электронного документа, подписанного уполномоченным должностным лицом Администрации с использованием усиленной квалифицированной электронной подписи, только при мотивированном отказе;

б) документа на бумажном носителе в Администрации.

3.71. Получение сведений о ходе выполнения запроса.

Получение информации о ходе рассмотрения запроса и о результате предоставления муниципальной услуги производится в «Личном кабинете» на РПГУ при условии авторизации, а также в мобильном приложении. Заявитель имеет возможность просматривать статус электронного запроса, а также информацию о дальнейших действиях в «Личном кабинете» по собственной

инициативе в любое время.

При предоставлении муниципальной услуги в электронной форме заявителю направляется:

а) уведомление о приеме и регистрации заявления и иных документов, необходимых для предоставления муниципальной услуги;

б) уведомление о начале процедуры предоставления муниципальной услуги;

в) уведомление об окончании предоставления муниципальной услуги либо мотивированном отказе в приеме заявления и иных документов, необходимых для предоставления муниципальной услуги;

г) уведомление о факте получения информации, подтверждающей оплату муниципальной услуги;

д) уведомление о результатах рассмотрения документов, необходимых для предоставления муниципальной услуги;

е) уведомление о возможности получить результат предоставления муниципальной услуги либо мотивированный отказ в предоставлении муниципальной услуги.

3.72. Оценка качества предоставления муниципальной услуги.

Оценка качества предоставления муниципальной услуги осуществляется в соответствии с Правилами оценки гражданами эффективности деятельности руководителей территориальных органов федеральных органов исполнительной власти (их структурных подразделений) с учетом качества предоставления ими государственных услуг, а также применения результатов указанной оценки как основания для принятия решений о досрочном прекращении исполнения соответствующими руководителями своих должностных обязанностей, утвержденными постановлением Правительства Российской Федерации от 12 декабря 2012 года № 1284 «Об оценке гражданами эффективности деятельности руководителей территориальных органов федеральных органов исполнительной власти (их структурных подразделений) и территориальных органов государственных внебюджетных фондов (их региональных отделений) с учетом качества предоставления ими государственных услуг, а также о применении результатов указанной оценки как основания для принятия решений о досрочном прекращении исполнения соответствующими руководителями своих должностных обязанностей».

3.73. Досудебное (внесудебное) обжалование решений и действий (бездействия) уполномоченного органа муниципального образования либо действия (бездействие) должностных лиц уполномоченного органа муниципального образования.

Заявителю обеспечивается возможность направления жалобы на решения, действия или бездействие работников уполномоченного органа муниципального образования, должностного лица уполномоченного органа муниципального образования в соответствии со статьей 11.3 Федерального закона № 210-ФЗ и в порядке, установленном постановлением Правительства Российской Федерации от 20 ноября 2012 года № 1198 «О федеральной государственной информационной системе, обеспечивающей процесс досудебного, (внесудебного) обжалования решений и действий (бездействия), совершенных при предоставлении государственных и муниципальных услуг».

Порядок исправления допущенных опечаток и ошибок в выданных в результате предоставления муниципальной услуги документах

3.74. В случае выявления опечаток и ошибок в документах, выданных в результате предоставления муниципальной услуги, заявитель вправе обратиться в Администрацию с заявлением об исправлении допущенных опечаток по форме согласно приложению № 2 к настоящему Административному регламенту.

В заявлении об исправлении опечаток и ошибок в обязательном порядке указываются:

1) наименование уполномоченного органа муниципального образования, в которое подается заявление об исправлении опечаток;

2) вид, дата, номер выдачи (регистрации) документа, выданного в результате предоставления муниципальной услуги;

3) для юридических лиц – название, организационно-правовая форма, ИНН, ОГРН, адрес места нахождения, фактический адрес нахождения (при наличии), адрес электронной почты (при наличии), номер контактного телефона;

4) для индивидуальных предпринимателей – фамилия, имя, отчество (при наличии), ИНН, ОГРН, данные основного документа, удостоверяющего личность, адрес места нахождения, фактический адрес нахождения (при наличии), адрес электронной почты (при наличии), номер контактного телефона;

5) для физических лиц – фамилия, имя, отчество (при наличии), адрес места жительства (места пребывания), адрес электронной почты (при наличии), номер контактного телефона, данные основного документа, удостоверяющего личность.

6) реквизиты документа (-ов), обосновывающих доводы заявителя о наличии опечатки, а также содержащих правильные сведения.

3.75. К заявлению должен быть приложен оригинал документа, выданного по результатам предоставления муниципальной услуги.

В случае если от имени заявителя действует лицо, являющееся его представителем в соответствии с законодательством Российской Федерации, также представляется документ, удостоверяющий личность представителя, и документ, подтверждающий соответствующие полномочия.

3.76. заявление об исправлении опечаток и ошибок представляются следующими способами:

лично в Администрацию ;

почтовым отправлением;

путем заполнения формы запроса через «Личный кабинет» РПГУ;

через многофункциональный центр.

Основаниями для отказа в приеме заявления об исправлении опечаток и ошибок являются:

1) представленные документы по составу и содержанию не соответствуют требованиям пунктов 3.74 и 3.75 Административного регламента;

2) заявитель не является получателем муниципальной услуги.

3.77. Отказ в приеме заявления об исправлении опечаток и ошибок по иным основаниям не допускается.

Заявитель имеет право повторно обратиться с заявлением об исправлении опечаток и ошибок после устранения оснований для отказа в исправлении опечаток, предусмотренных пунктом 3.78 Административного регламента.

3.78. Основаниями для отказа в исправлении опечаток и ошибок являются:

отсутствие несоответствий между содержанием документа, выданного по результатам предоставления муниципальной услуги, и содержанием документов, представленных заявителем самостоятельно и (или) по собственной инициативе, а также находящихся в распоряжении уполномоченного органа муниципального образования и (или) запрошенных в рамках межведомственного информационного взаимодействия при предоставлении заявителю муниципальной услуги;

документы, представленные заявителем в соответствии с пунктом 3.74 Административного регламента, не представлялись ранее заявителем при подаче заявления о предоставлении муниципальной услуги, противоречат данным, находящимся в распоряжении уполномоченного органа муниципального образования и (или) запрошенных в рамках межведомственного информационного взаимодействия при предоставлении заявителю муниципальной услуги;

документов, указанных в подпункте 6 пункта 3.74 Административного регламента, недостаточно для начала процедуры исправления опечаток и ошибок.

3.79. Заявление об исправлении опечаток и ошибок регистрируется Администрацией в течение одного рабочего дня с момента получения заявления об исправлении опечаток и ошибок и документов, приложенных к нему.

3.80. Заявление об исправлении опечаток и ошибок в течение пяти рабочих дней с момента регистрации в уполномоченном органе муниципального образования такого заявления рассматривается Администрацией на предмет соответствия требованиям, предусмотренным Административным регламентом.

3.81. По результатам рассмотрения заявления об исправлении опечаток и ошибок Администрацией в срок, предусмотренный пунктом 3.80 Административного регламента:

1) в случае отсутствия оснований для отказа в исправлении опечаток и ошибок, предусмотренных пунктом 3.78 Административного регламента, принимает решение об исправлении опечаток и ошибок;

2) в случае наличия хотя бы одного из оснований для отказа в исправлении опечаток, предусмотренных пунктом 3.78 Административного регламента, принимает решение об отсутствии необходимости исправления опечаток и ошибок.

3.82. В случае принятия решения об отсутствии необходимости исправления опечаток и ошибок Администрация в течение 3 рабочих дней с

момента принятия решения оформляет письмо об отсутствии необходимости исправления опечаток и ошибок с указанием причин отсутствия необходимости.

К письму об отсутствии необходимости исправления опечаток и ошибок прикладывается оригинал документа, выданного по результатам предоставления муниципальной услуги, за исключением случая подачи заявления об исправлении опечаток в электронной форме через РПГУ.

3.83. Исправление опечаток и ошибок осуществляется уполномоченным органом муниципального образования в течение трех рабочих дней с момента принятия решения, предусмотренного подпунктом 1 пункта 3.81 Административного регламента.

Результатом исправления опечаток и ошибок является подготовленный в 2-х экземплярах документ о предоставлении муниципальной услуги.

3.84. При исправлении опечаток и ошибок не допускается:

изменение содержания документов, являющихся результатом предоставления муниципальной услуги;

внесение новой информации, сведений из вновь полученных документов, которые не были представлены при подаче заявления о предоставлении муниципальной услуги.

3.85. Документы, предусмотренные пунктом 3.82 Административного регламента, направляются заявителю по почте или вручаются лично в течение 1 рабочего дня с момента их подписания.

В случае подачи заявления об исправлении опечаток в электронной форме через РПГУ, заявитель в течение одного рабочего дня с момента принятия решения, предусмотренного подпунктом 1 пункта 3.81 Административного регламента, информируется о принятии такого решения и необходимости представления в Администрацию оригинального экземпляра документа о предоставлении муниципальной услуги, содержащий опечатки и ошибки.

Оригинальный экземпляр документа о предоставлении муниципальной услуги, содержащий опечатки и ошибки, хранится в уполномоченном органе муниципального образования.

Акт уничтожения документов, содержащих опечатки и ошибки, составляется в одном экземпляре и подшивается к документам, на основании которых была предоставлена муниципальная услуга.

3.86. В случае внесения изменений в выданный по результатам предоставления муниципальной услуги документ, направленных на исправление ошибок, опущенных по вине уполномоченного органа муниципального образования и (или) должностного лица уполномоченного органа муниципального образования, плата с заявителя не взимается.

IV. Формы контроля за исполнением Административного регламента

Порядок осуществления текущего контроля за соблюдением и исполнением ответственными должностными лицами положений Административного регламента и иных нормативных правовых актов, устанавливающих требования к предоставлению

муниципальной услуги, а также принятием ими решений

4.1. Текущий контроль за соблюдением и исполнением Административного регламента, иных нормативных правовых актов, устанавливающих требования к предоставлению муниципальной услуги, осуществляется на постоянной основе должностными лицами уполномоченного органа муниципального образования, уполномоченными на осуществление контроля за предоставлением муниципальной услуги.

Для текущего контроля используются сведения служебной корреспонденции, устная и письменная информация специалистов и должностных лиц Администрации.

Текущий контроль осуществляется путем проведения проверок:

решений о предоставлении (об отказе в предоставлении) муниципальной услуги;

выявления и устранения нарушений прав граждан;

рассмотрения, принятия решений и подготовки ответов на обращения граждан, содержащие жалобы на решения, действия (бездействие) должностных лиц.

Порядок и периодичность осуществления плановых и внеплановых проверок полноты и качества предоставления муниципальной услуги, в том числе порядок и формы контроля за полнотой и качеством предоставления муниципальной услуги

4.2. Контроль за полнотой и качеством предоставления муниципальной услуги включает в себя проведение плановых и внеплановых проверок.

4.3. Плановые проверки осуществляются на основании годовых планов работы уполномоченного органа муниципального образования, утверждаемых руководителем уполномоченного органа муниципального образования. При плановой проверке полноты и качества предоставления муниципальной услуги контролю подлежат:

соблюдение сроков предоставления муниципальной услуги; соблюдение положений настоящего Административного регламента;

правильность и обоснованность принятого решения об отказе в предоставлении муниципальной слуги.

Основанием для проведения внеплановых проверок являются: получение от государственных органов, органов местного самоуправления информации о предполагаемых или выявленных нарушениях нормативных правовых актов Российской Федерации, нормативных правовых актов Республики Башкортостан и нормативных правовых актов органов местного самоуправления;

обращения граждан и юридических лиц на нарушения законодательства, в том числе на качество предоставления муниципальной услуги.

4.4. Для проведения проверки создается комиссия, в состав которой включаются должностные лица и специалисты уполномоченного органа муниципального образования.

Проверка осуществляется на основании приказа главы муниципального образования.

4.5. Результаты проверки оформляются в виде справки, в которой отражаются выявленные недостатки и указываются сроки их устранения.

Справка подписывается должностными лицами и специалистами уполномоченного органа муниципального образования, проводившими проверку. Проверяемые лица под роспись знакомятся со справкой.

Ответственность должностных лиц уполномоченного органа муниципального образования за решения и действия (бездействие), принимаемые (осуществляемые) ими в ходе предоставления муниципальной услуги

4.6. По результатам проведенных проверок в случае выявления нарушений положений Административного регламента, нормативных правовых актов Российской Федерации, Республики Башкортостан осуществляется привлечение виновных лиц к ответственности в соответствии с законодательством Российской Федерации.

Персональная ответственность должностных лиц за правильность и своевременность принятия решения о предоставлении (об отказе в предоставлении) муниципальной услуги закрепляется в их должностных регламентах в соответствии с требованиями законодательства.

Требования к порядку и формам контроля за предоставлением муниципальной услуги, в том числе со стороны граждан, их объединений и организаций

4.7. Граждане, их объединения и организации имеют право осуществлять контроль за предоставлением муниципальной услуги путем получения информации о ходе предоставления муниципальной услуги, в том числе о сроках завершения административных процедур (действий).

Граждане, их объединения и организации также имеют право: направлять замечания и предложения по улучшению доступности и качества предоставления муниципальной услуги;

вносить предложения о мерах по устранению нарушений настоящего Административного регламента.

4.8. Должностные лица муниципальной услуги принимают меры к прекращению допущенных нарушений, устраняют причины и условия, способствующие совершению нарушений.

Информация о результатах рассмотрения замечаний и предложений граждан, их объединений и организаций доводится до сведения лиц, направивших эти замечания и предложения.

V. Досудебный (внесудебный) порядок обжалования решений и действий (бездействия) органа, предоставляющего муниципальную услугу, многофункционального центра, а также их должностных лиц, работников

5.1. Заявитель (представитель) имеет право на досудебное (внесудебное)

обжалование действий (бездействия) Администрации , их должностных лиц, РГАУ МФЦ, а также работника РГАУ МФЦ при предоставлении муниципальной услуги (далее – жалоба).

Органы местного самоуправления, организации и уполномоченные на рассмотрение жалобы лица, которым может быть направлена жалоба заявителя в досудебном (внесудебном) порядке

5.2. В досудебном порядке (внесудебном) порядке заявитель (представитель) вправе обратиться с жалобой в письменной форме на бумажном носителе или в электронной форме в Администрацию, РГАУ МФЦ либо в соответствующий орган государственной власти, являющийся учредителем РГАУ МФЦ (далее – учредитель РГАУ МФЦ):

в Администрацию – на решение и (или) действия (бездействие) должностного лица Администрации;

к руководителю РГАУ МФЦ – на решения и действия (бездействие) работника РГАУ МФЦ;

к учредителю РГАУ МФЦ – на решение и действия (бездействие) РГАУ МФЦ, директора РГАУ МФЦ,

в Администрации, РГАУ МФЦ, у учредителя РГАУ МФЦ определяются уполномоченные на рассмотрение жалоб должностного лица.

Способы информирования заявителей о порядке подачи и рассмотрения жалобы, в том числе с использованием Портала государственных и муниципальных услуг (функций) Республики Башкортостан

5.3. Информация о порядке подачи и рассмотрения жалобы размещается на информационных стендах в местах предоставления муниципальных услуг, на сайте Администрации, РПГУ, а также предоставляется в устной форме по телефону и (или) на личном приеме либо в письменной форме почтовым отравлением по адресу, указанному зарегистрированным лицом (его представителем).

Перечень нормативных правовых актов, регулирующих порядок досудебного (внесудебного) обжалования действий (бездействия) и (или) решений, принятых (осуществлённых) в ходе предоставления муниципальной услуги

5.4. Порядок досудебного (внесудебного) обжалования решений и действий (бездействия) Администрации, предоставляющего муниципальную услугу, а также из должностных лиц регулируется:

- Федеральным законом от 27.07.2010 № 210-ФЗ «Об организации предоставления государственных и муниципальных услуг»;

- Постановление Правительства РФ от 20.11.2012 № 1198 «О федеральной государственной информационной системе, обеспечивающей процесс досудебного (внесудебного) обжалования решений и действий (бездействия),

совершенных при предоставлении государственных и муниципальных услуг»;

- Постановление Правительства Республики Башкортостан от 29.12.2012 № 483 «О Правилах подачи и рассмотрения жалоб на решения и действия (бездействие) республиканских органов исполнительной власти и их должностных лиц, государственных гражданских служащих Республики Башкортостан, многофункционального центра, работников многофункционального центра, а также организаций, осуществляющих функции по предоставлению государственных или муниципальных услуг, и их работников».

- Постановление сельского поселения Донской сельсовет муниципального района Белебеевский район РБ от 12.09.2019 года № 38 « Об утверждении Правил подачи и рассмотрения жалоб на решения и действия (бездействие) Администрации сельского поселения Донской сельсовет муниципального района Белебеевский район Республики Башкортостан и должностных лиц, муниципальных служащих Администрации сельского поселения Донской сельсовет муниципального района Белебеевский район Республики Башкортостан, а также организаций, осуществляющих функции по предоставлению муниципальных услуг, и их работников».

VI. Особенности выполнения административных процедур (действий) в многофункциональных центрах предоставления государственных и муниципальных услуг

Исчерпывающий перечень административных процедур (действий) при предоставлении муниципальной услуги, выполняемых многофункциональными центрами предоставления государственных и муниципальных услуг

6.1 Многофункциональный центр осуществляет:

информирование заявителей о порядке предоставления муниципальной услуги в многофункциональном центре, о ходе выполнения запроса о предоставлении муниципальной услуги, по иным вопросам, связанным с предоставлением муниципальной услуги, а также консультирование заявителей о порядке предоставления муниципальной услуги в многофункциональном центре;

прием запросов заявителей о предоставлении муниципальной услуги и иных документов, необходимых для предоставления муниципальной услуги;

выдачу заявителю результата предоставления муниципальной услуги, в том числе выдачу документов на бумажном носителе, подтверждающих содержание электронных документов, направленных в многофункциональный центр по результатам предоставления муниципальных услуг органами, предоставляющими муниципальные услуги, а также выдачу документов, включая составление на бумажном носителе и заверение выписок из информационных систем органов, предоставляющих муниципальные услуги;

иные процедуры и действия, предусмотренные Федеральным законом

№ 210-ФЗ.

Информирование заявителей

6.2. Информирование заявителя многофункциональными центрами осуществляется следующими способами:

а) посредством привлечения средств массовой информации, а также путем размещения информации на официальном сайте РГАУ МФЦ в сети Интернет (https://mfcrb.ru/) и информационных стендах РГАУ МФЦ;

б) при обращении заявителя в РГАУ МФЦ лично, по телефону, посредством почтовых отправлений, либо по электронной почте.

При личном обращении работник РГАУ МФЦ подробно информирует заявителей по интересующим их вопросам в вежливой корректной форме с использованием официально-делового стиля речи. Рекомендуемое время предоставления консультации – не более 15 минут, время ожидания в очереди в секторе информирования для получения информации о государственных услугах не может превышать 15 минут.

Ответ на телефонный звонок должен начинаться с информации о наименовании организации, фамилии, имени, отчестве и должности работника РГАУ МФЦ, принявшего телефонный звонок. Индивидуальное устное консультирование при обращении заявителя по телефону работник РГАУ МФЦ осуществляет не более 10 минут.

В случае если для подготовки ответа требуется более продолжительное время, работник РГАУ МФЦ, осуществляющий индивидуальное устное консультирование по телефону, может предложить заявителю:

изложить обращение в письменной форме (ответ направляется заявителю в соответствии со способом, указанным в обращении);

назначить другое время для консультаций.

При консультировании по письменным обращениям заявителей ответ направляется в письменном виде в срок не позднее 30 календарных дней с момента регистрации обращения в форме электронного документа по адресу электронной почты, указанному в обращении, поступившем в РГАУ МФЦ в форме электронного документа, и в письменной форме по почтовому адресу, указанному в обращении, поступившем в РГАУ МФЦ в письменной форме.

Прием запросов заявителей о предоставлении муниципальной услуги и иных документов, необходимых для предоставления муниципальной услуги

6.3. Прием заявителей для получения муниципальной услуг осуществляется работниками РГАУ МФЦ при личном присутствии заявителя (представителя заявителя) в порядке очередности при получении номерного талона из терминала электронной очереди, соответствующего цели обращения, либо по предварительной записи.

При обращении за предоставлением двух и более (государственных или муниципальных услуг) услуг заявителю предлагается получить мультиталон электронной очереди.

В случае если количество необходимых услуг составляет более четырех, прием осуществляется только по предварительной записи. Талон

электронной очереди заявитель получает лично в РГАУ МФЦ при обращении за предоставлением услуги. Не допускается получение талона электронной очереди для третьих лиц.

Работник РГАУ МФЦ осуществляет следующие действия: устанавливает личность заявителя на основании документа, удостоверяющего личность в соответствии с законодательством Российской Федерации;

проверяет полномочия представителя заявителя (в случае обращения представителя заявителя);

принимает от заявителей заявление на предоставление муниципальной услуги;

принимает от заявителей документы, необходимые для получения муниципальной услуги;

проверяет правильность оформления заявления, соответствие представленных заявителем документов, необходимых для предоставления муниципальной услуги, требованиям настоящего Административного регламента;

снимает ксерокопии с оригиналов документов, представленных заявителем, заверяет своей подписью с указанием даты, должности и фамилии, после чего возвращает оригиналы документов заявителю;

в случае представления заявителем собственноручно снятых ксерокопий документов, в обязательном порядке сверяет полученную копию с оригиналом документа, представленного заявителем, заверяет своей подписью с указанием должности и фамилии, после чего возвращает оригиналы документов заявителю;

в случае отсутствия необходимых документов, либо их несоответствия установленным формам и бланкам, сообщает о данных фактах заявителю;

в случае отсутствия возможности устранить выявленные недостатки в момент первичного обращения предлагает заявителю посетить РГАУ МФЦ ещё раз в удобное для заявителя время с полным пакетом документов;

в случае требования заявителя направить неполный пакет документов в Администрацию (Уполномоченный орган) информирует заявителя о возможности получения отказа в предоставлении муниципальной услуги, о чем делается соответствующая запись в расписке в приеме документов;

регистрирует представленные заявителем заявление, а также иные документы в автоматизированной информационной системе "Многофункциональный центр" (далее – АИС МФЦ), если иное не предусмотрено соглашениями о взаимодействии;

выдает расписку (опись), содержащую информацию о заявителе, регистрационном номере дела, перечне документов, дате принятия документов и ориентировочной дате выдачи результата предоставления муниципальной услуги. Дополнительно в расписке указывается способ получения заявителем документов (лично, по почте, в органе, предоставившем государственную услугу), а также примерный срок хранения результата услуги в РГАУ МФЦ (если выбран способ получения результата услуги лично в РГАУ МФЦ), режим работы и номер телефона единого контакт-центра РГАУ МФЦ. Получение заявителем указанного документа подтверждает факт принятия

документов от заявителя.

6.4. Работник РГАУ МФЦ не вправе требовать от заявителя:

предоставления документов и информации или осуществления действий, предоставление или осуществление которых не предусмотрено нормативными правовыми актами, регулирующими отношения, возникающие в связи с предоставлением муниципальной услуги;

представления документов и информации, в том числе подтверждающих внесение заявителем платы за предоставление муниципальной услуги, которые находятся в распоряжении органов, предоставляющих государственные и муниципальные услуги, иных государственных органов, органов местного самоуправления либо подведомственных государственным органам или органам местного самоуправления организаций в соответствии с нормативными правовыми актами Российской Федерации, нормативными правовыми актами субъектов Российской Федерации, муниципальными правовыми актами, за исключением документов, подлежащих обязательному представлению заявителем в соответствии с частью 6 статьи 7 Федерального закона № 210-ФЗ. Заявитель вправе представить указанные документы и информацию по собственной инициативе;

осуществления действий, в том числе согласований, необходимых для получения муниципальной услуги и связанных с обращением в иные государственные органы, органы местного самоуправления, организации, за исключением получения услуг, которые являются необходимыми и обязательными для предоставления муниципальной услуги, и получения документов и информации, предоставляемых в результате предоставления таких услуг;

6.5. Представленные заявителем в форме документов на бумажном носителе заявление и прилагаемые к нему документы переводятся работником многофункционального центра в форму электронного документа и (или) электронных образов документов. Электронные документы и (или) электронные образы документов заверяются усиленной квалифицированной электронной подписью должностного лица РГАУ МФЦ, направляются в Администрацию (Уполномоченный орган) с использованием АИС МФЦ и защищенных каналов связи, обеспечивающих защиту передаваемой в Администрацию (Уполномоченный органом) информации и сведений от неправомерного доступа, уничтожения, модификации, блокирования, копирования, распространения, иных неправомерных действий.

Срок передачи РГАУ МФЦ принятых им заявлений и прилагаемых документов в форме электронного документа и (или) электронных образов документов в Администрацию (Уполномоченный орган) не должен превышать один рабочий день.

6.6. Порядок и сроки передачи РГАУ МФЦ принятых им заявлений и прилагаемых документов в форме документов на бумажном носителе в Администрацию определяются соглашением о взаимодействии, заключенным между многофункциональным центром и Администрацией в порядке, установленном постановлением Правительства Российской Федерации от 27 сентября 2011 года № 797 «О взаимодействии между многофункциональными

центрами предоставления государственных и муниципальных услуг и федеральными органами исполнительной власти, органами государственных внебюджетных фондов, органами муниципальной власти субъектов Российской Федерации, органами местного самоуправления» (далее – постановление № 797).

Выдача заявителю результата предоставления муниципальной услуги

6.7. При наличии в заявлении о предоставлении муниципальной услуги указания о выдаче результатов оказания услуги через РГАУ МФЦ, муниципальное образование передает документы в структурное подразделение РГАУ МФЦ для последующей выдачи заявителю (представителю).

Порядок и сроки передачи Администрацией таких документов в РГАУ МФЦ определяются соглашением о взаимодействии, заключенным ими в порядке, установленном постановлением № 797.

6.8. Прием заявителей для выдачи документов, являющихся результатом муниципальной услуги, в порядке очередности при получении номерного талона из терминала электронной очереди, соответствующего цели обращения, либо по предварительной записи.

Работник РГАУ МФЦ осуществляет следующие действия:

устанавливает личность заявителя на основании документа, удостоверяющего личность в соответствии с законодательством Российской Федерации;

проверяет полномочия представителя заявителя (в случае обращения представителя заявителя);

определяет статус исполнения запроса заявителя в АИС МФЦ;

выдает документы заявителю, при необходимости запрашивает у заявителя подписи за каждый выданный документ;

запрашивает согласие заявителя на участие в смс-опросе для оценки качества предоставленных услуг РГАУ МФЦ.

Приложение № 1
к Административному регламенту

предоставления муниципальной услуги «Выдача специальных разрешений на движение по автомобильным дорогам транспортных средств, осуществляющих перевозки тяжеловесных и (или) крупногабаритных грузов по маршрутам, проходящим полностью или частично по дорогам местного значения в границах муниципального образования»

СХЕМА
ТРАНСПОРТНОГО СРЕДСТВА (АВТОПОЕЗДА), С ИСПОЛЬЗОВАНИЕМ КОТОРОГО ПЛАНИРУЕТСЯ ОСУЩЕСТВЛЯТЬ ПЕРЕВОЗКИ ТЯЖЕЛОВЕСНЫХ И (ИЛИ) КРУПНОГАБАРИТНЫХ ГРУЗОВ, С УКАЗАНИЕМ РАЗМЕЩЕНИЯ ТАКОГО ГРУЗА

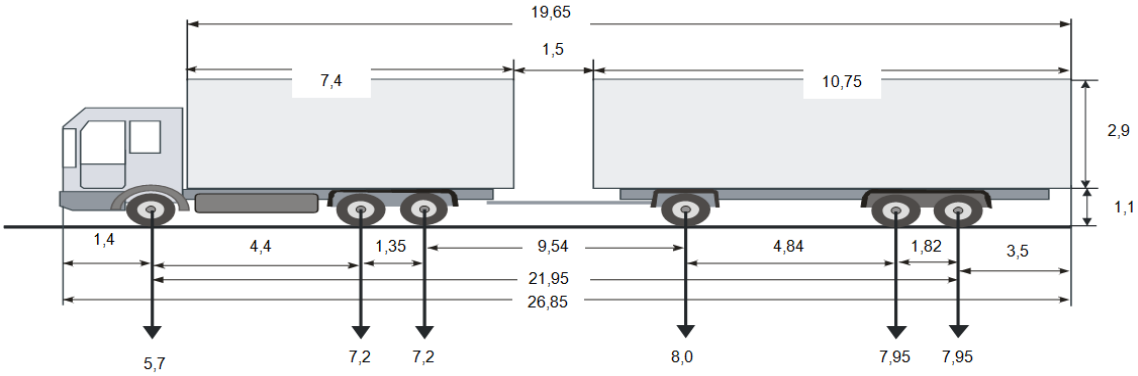

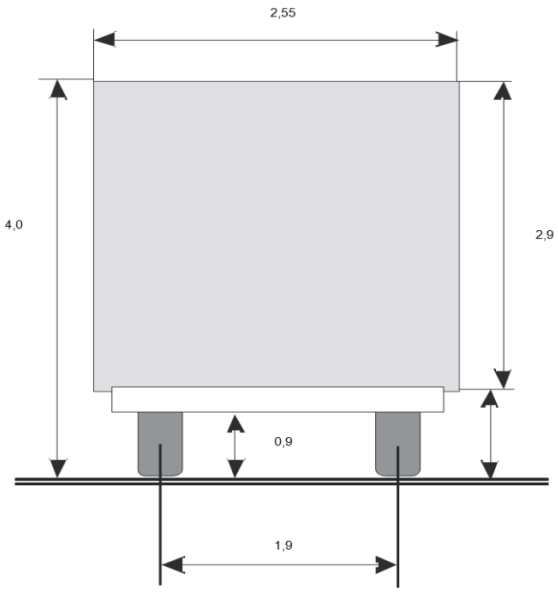

Приложение № 2
к Административному регламенту предоставления муниципальной услуги «Выдача специальных разрешений на движение по автомобильным дорогам транспортных средств, осуществляющих перевозки тяжеловесных и (или) крупногабаритных грузов по маршрутам, проходящим полностью или частично по дорогам местного значения в границах муниципального образования»

РЕКОМЕНДУЕМАЯ ФОРМА ЗАЯВЛЕНИЯ ОБ ИСПРАВЛЕНИИ ОПЕЧАТОК И ОШИБОК В ВЫДАННЫХ В РЕЗУЛЬТАТЕ ПРЕДОСТАВЛЕНИЯ МУНИЦИПАЛЬНОЙ УСЛУГИ ДОКУМЕНТАХ
(для юридических лиц)

Фирменный бланк (при наличии)

В _____

_____
(наименование Администрации)

От _____

_____
(название, организационно-правовая форма юридического лица)

ИНН:_____

ОГРН: _____

Адрес места нахождения юридического лица:

_____

_____

_____

Фактический адрес нахождения (при наличии):

_____

_____

_____

Адрес электронной почты:

_____

Номер контактного телефона:

_____

ЗАЯВЛЕНИЕ

Прошу устранить (исправить) опечатку и (или) ошибку (нужное указать) в ранее принятом (выданном) _____

_____

_____

(указывается наименование документа, в котором допущена опечатка или ошибка)

от _____ № _____

(указывается дата принятия и номер документа, в котором допущена опечатка или

ошибка)

в части _____

_____

_____

(указывается допущенная опечатка или ошибка)

в связи с _____

_____

_____

_____

_____

_____

_____

(указываются доводы, а также реквизиты документа(-ов), обосновывающих доводы заявителя о наличии опечатки, ошибки, а также содержащих правильные сведения).

К заявлению прилагаются:

1. документ, подтверждающий полномочия уполномоченного представителя (в случае обращения за получением муниципальной услуги представителя);
2. _____
3. _____
4. _____

(указываются реквизиты документа (-ов), обосновывающих доводы заявителя о наличии опечатки, а также содержащих правильные сведения)

(наименование должности руководителя юридического лица)	(подпись руководителя юридического лица, уполномоченного представителя)	(фамилия, инициалы руководителя юридического лица, уполномоченного представителя)

М.П. (при наличии)

Реквизиты документа, удостоверяющего личность уполномоченного представителя:

_____

_____

_____

(указывается наименование документы, номер, кем и когда выдан)

РЕКОМЕНДУЕМАЯ ФОРМА ЗАЯВЛЕНИЯ
ОБ ИСПРАВЛЕНИИ ОПЕЧАТОК И ОШИБОК В ВЫДАННЫХ В РЕЗУЛЬТАТЕ ПРЕДОСТАВЛЕНИЯ МУНИЦИПАЛЬНОЙ УСЛУГИ ДОКУМЕНТАХ
(для физических лиц)

В _____
_____
(наименование Администрации)

От _____
_____
_____
(ФИО физического лица)
Реквизиты основного документа, удостоверяющего личность:
_____
_____
_____
_____
_____
(указывается наименование документы, номер, кем и когда выдан)
Адрес места жительства (пребывания):
_____
_____
_____
Адрес электронной почты (при наличии):
_____
Номер контактного телефона:
_____

ЗАЯВЛЕНИЕ

Прошу устранить (исправить) опечатку и (или) ошибку (нужное указать) в ранее принятом (выданном) _____
_____
_____
(указывается наименование документа, в котором допущена опечатка или ошибка)
от _____ № _____
(указывается дата принятия и номер документа, в котором допущена опечатка или ошибка)

в части _____
_____
_____
(указывается допущенная опечатка или ошибка)

в связи с _____
_____
_____
_____
_____
_____
_____
(указываются доводы, а также реквизиты документа(-ов), обосновывающих доводы заявителя о наличии опечатки, ошибки, а также содержащих правильные сведения).

К заявлению прилагаются:

1. документ, подтверждающий полномочия представителя (в случае обращения за получением муниципальной услуги представителя);
2. _____
3. _____
4. _____

(указываются реквизиты документа (-ов), обосновывающих доводы заявителя о наличии опечатки, а также содержащих правильные сведения)

_____ _____ _____

(дата) (подпись) (Ф.И.О.)

Реквизиты документа, удостоверяющего личность представителя:

_____
_____
_____

(указывается наименование документы, номер, кем и когда выдан)

РЕКОМЕНДУЕМАЯ ФОРМА ЗАЯВЛЕНИЯ
ОБ ИСПРАВЛЕНИИ ОПЕЧАТОК И ОШИБОК В ВЫДАННЫХ В РЕЗУЛЬТАТЕ ПРЕДОСТАВЛЕНИЯ МУНИЦИПАЛЬНОЙ УСЛУГИ ДОКУМЕНТАХ
(для индивидуальных предпринимателей)

В _____
_____
(наименование Администрации)

От _____
_____
(Ф.И.О.)
ИНН:_____
ОГРН: _____
Реквизиты основного документа, удостоверяющего личность:
_____
_____
_____
_____
_____
(указывается наименование документы, номер, кем и когда выдан)
Адрес места нахождения:
_____
_____
_____
Фактический адрес нахождения (при наличии):
_____
_____
_____
Адрес электронной почты:
_____
Номер контактного телефона:
_____

ЗАЯВЛЕНИЕ

Прошу устранить (исправить) опечатку и (или) ошибку (нужное указать) в ранее принятом (выданном) _____
_____
_____
(указывается наименование документа, в котором допущена опечатка или ошибка)
от _____ №_____
(указывается дата принятия и номер документа, в котором допущена опечатка или ошибка)

в части _____

_____

_____

(указывается допущенная опечатка или ошибка)

в связи с _____

_____

_____

_____

_____

_____

_____

(указываются доводы, а также реквизиты документа(-ов), обосновывающих доводы заявителя о наличии опечатки, ошибки, а также содержащих правильные сведения).

К заявлению прилагаются:

1. документ, подтверждающий полномочия представителя (в случае обращения за получением муниципальной услуги представителя);
2. _____
3. _____
4. _____

(указываются реквизиты документа (-ов), обосновывающих доводы заявителя о наличии опечатки, а также содержащих правильные сведения)

_____ _____ _____

(должность) (подпись) (Ф.И.О.) М.П.

Реквизиты документа, удостоверяющего личность представителя:

_____

_____

_____

(указывается наименование документы, номер, кем и когда выдан)

Приложение № 3
к административному регламенту
предоставления муниципальной услуги
«Выдача специальных разрешений на движение по автомобильным дорогам транспортных средств, осуществляющих перевозки тяжеловесных и (или) крупногабаритных грузов по маршрутам, проходящим полностью или частично по дорогам местного значения в границах муниципального образования»

ФОРМА
согласия на обработку персональных данных

Главе Администрации
_____
(указывается полное наименование должности и ФИО)
от
_____
_____
(фамилия, имя, отчество)
_____
проживающего(ей) по адресу: _____
_____
_____
_____,
контактный телефон
_____

ЗАЯВЛЕНИЕ
о согласии на обработку персональных данных
лиц, не являющихся заявителями

Я, _____
(Ф.И.О. полностью)

паспорт: серия _____ номер _____ дата выдачи: «_____»_____20_____г.

кем выдан_____

_____
(реквизиты доверенности, документа, подтверждающего полномочия законного представителя)
член семьи заявителя * _____
_____
(Ф.И.О. заявителя на получение муниципальной услуги)

согласен (на) на обработку моих персональных данных и персональных данных моих несовершеннолетних детей (опекаемых, подопечных)_____
(фамилия, имя, отчество)

Администрацией _____ (Уполномоченным органом), иными органами и организациями с целью _____(указывается наименование муниципальной услуги, для получения которой подается заявление) в следующем объеме:

1. фамилия, имя, отчество;
2. дата рождения;
3. адрес места жительства;
4. серия, номер и дата выдачи паспорта, наименование выдавшего паспорт органа (иного документа, удостоверяющего личность);
5. реквизиты документа, дающего право на получение муниципальной услуги_____;
6. _____;
7. _____;
8. _____;
9. номер страхового свидетельства государственного пенсионного страхования (СНИЛС);
10. идентификационный номер налогоплательщика (ИНН);
11. иные сведения, имеющиеся в документах находящихся в личном (учетном) деле.

Обработка персональных данных включает в себя: сбор, систематизацию, накопление, хранение, уточнение (обновление, изменение), использование, распространение (в том числе передачу), обезличивание, блокирование, уничтожение и любые другие действия с персональными данными в электронном и бумажном виде с учетом соблюдения законов и иных нормативных правовых актов.

Я также даю согласие на проверку достоверности и полноты представленных мною персональных данных, в том числе с участием третьей стороны и подтверждаю, что, давая такое согласие, я действую своей волей и в своих интересах (интересах несовершеннолетних, опекаемых, подопечных).

Срок действия моего согласия считать с момента подписания данного заявления на срок: бессрочно.

Заявление может быть отозвано в случаях, предусмотренных Федеральным законом от 27.07.2006 г. № 152-ФЗ «О персональных данных» посредством направления мною письменного уведомления в филиал (отдел филиала) ГКУ РЦСПН не менее чем за один месяц до момента отзыва согласия.

«_____»_____20___г._____/_____/

подпись расшифровка подписи

Принял: «_____»_____20___г. _____ _____ /_____/

должность специалиста подпись расшифровка подписи

---

* при подаче заявления о согласии на обработку персональных данных непосредственно заявителем на своих несовершеннолетних детей (опекаемых, подопечных) в строке «член семьи заявителя» проставить «нет».